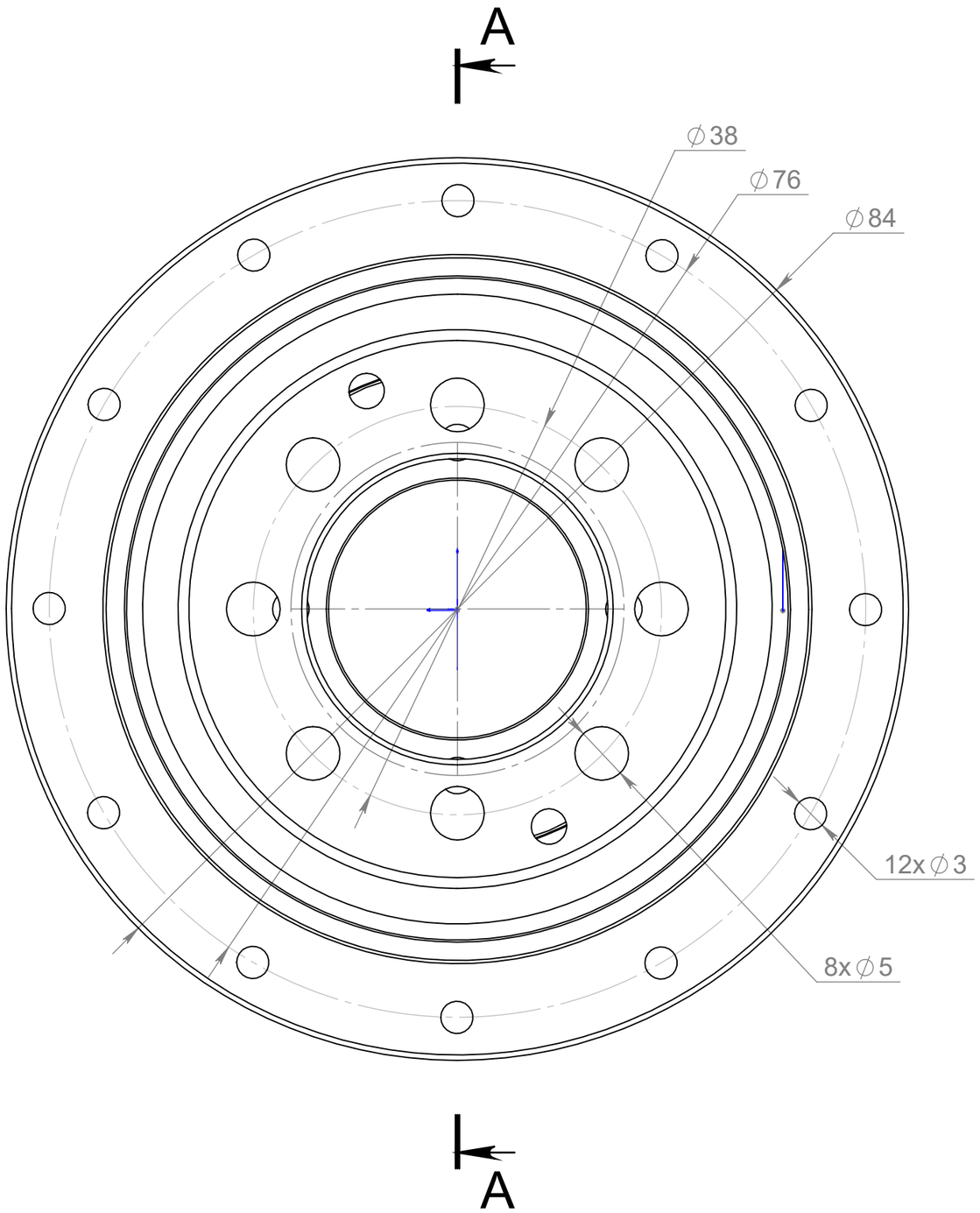
A
∅38
∅76
∅84
12x∅3
8x∅5
A

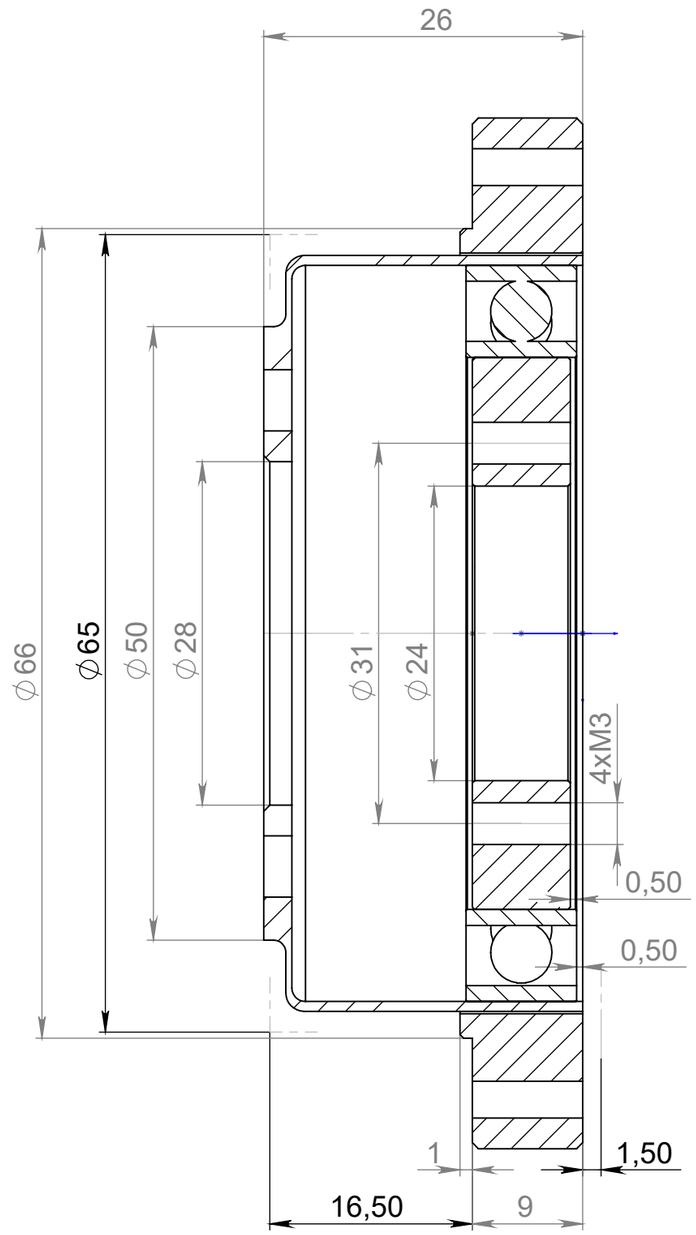
A-A (2 : 1)
26
∅66
∅65
∅50
∅28
∅31
∅24
4xM3
0,50
0,50
1
1,50
16,50
9

PGK22-160