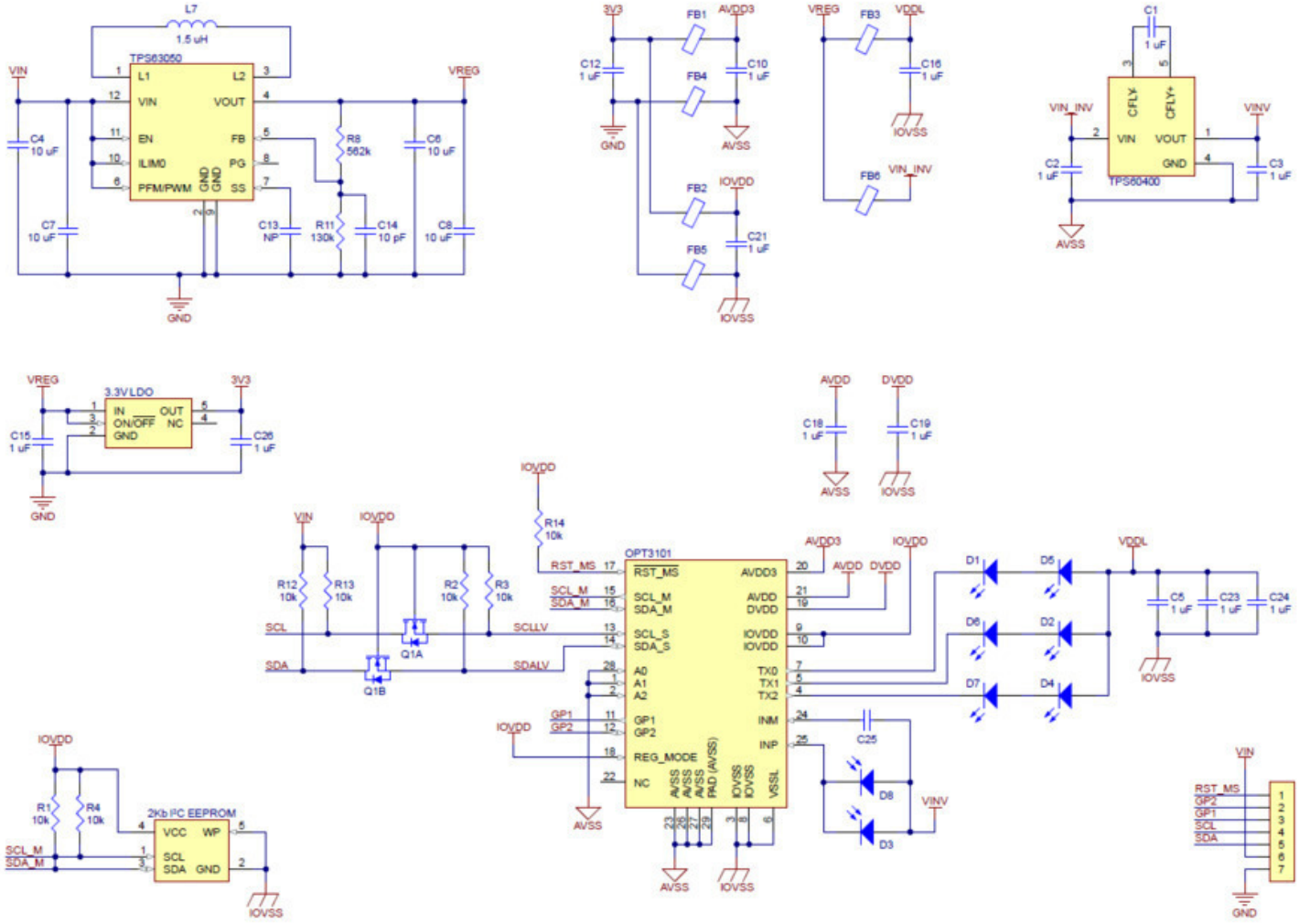
L7
1.5 uH
TPS63050
VIN
L1
L2
VIN
VOUT
EN
FB
ILIM0
PG
PFM/PWM
GND
GND
SS
VREG
C4
10 uF
C7
10 uF
R8
562k
C6
10 uF
C13
NP
R11
130k
C14
10 pF
C8
10 uF
GND
3V3
FB1
AVDD3
C12
1 uF
C10
1 uF
FB4
GND
AVSS
FB2
IOVDD
C21
1 uF
FB5
IOVSS
VREG
FB3
VDDL
C16
1 uF
IOVSS
FB6
VIN_INV
C1
1 uF
CFLY-
CFLY+
VIN_INV
VIN
VOUT
VINV
C2
1 uF
GND
C3
1 uF
TPS60400
AVSS
VREG
3.3V LDO
3V3
IN
OUT
ON/OFF
NC
GND
C15
1 uF
C26
1 uF
GND
AVDD
DVDD
C18
1 uF
C19
1 uF
AVSS
IOVSS
IOVDD
R14
10k
VIN
IOVDD
R12
10k
R13
10k
R2
10k
R3
10k
SCL
SCLLV
Q1A
SDA
SDALV
Q1B
OPT3101
RST_MS
SCL_M
SDA_M
SCL_S
SDA_S
A0
A1
A2
GP1
GP2
REG_MODE
NC
AVDD3
AVDD
DVDD
IOVDD
IOVDD
TX0
TX1
TX2
INM
INP
AVSS
AVSS
AVSS
PAD (AVSS)
IOVSS
IOVSS
VSSL
AVSS
IOVSS
AVDD3
IOVDD
AVDD
DVDD
D1
D5
D6
D2
D7
D4
VDDL
C5
1 uF
C23
1 uF
C24
1 uF
IOVSS
C25
D8
D3
VINV
IOVDD
R1
10k
R4
10k
2Kb I²C EEPROM
VCC
WP
SCL_M
SCL
SDA_M
SDA
GND
IOVSS
VIN
RST_MS
GP2
GP1
SCL
SDA
GND