For FAQs and more information, please visit:

www.eufylife.com

T2115 51005001455 V01

Cleaning

Owner's Manual

RoboVac 15T (T2115)

Bedienungsanleitung I Manual del propietario
Manuel d'utilisation I Guida di Utilizzo I Handleiding

English 01
Deutsch 27
Español 55
Français 83
Italiano 111
Nederlands 139

Table of Contents

02 Important Safety Instructions
05 About Your RoboVac
What's in the Box
RoboVac Anatomy
Buttons & Indicators
10 Using Your RoboVac
Important Tips Before Use
Preparation
Charge Your RoboVac
Start / Stop Cleaning
Select a Cleaning Mode
Set Time and Scheduled Cleaning
18 Cleaning and Maintenance
Clean the Dust Collector and Filters
Clean the Rolling Brush
Clean the Side Brushes
Replace the Side Brushes
Clean the Sensors and Charging Pins
Clean the Swivel Wheel
23 Troubleshooting
25 Specifications
25 Customer Service

Thank you for purchasing RoboVac 15T. Read all instructions before using this product, and keep it properly for future reference.

Important Safety Instructions

To reduce the risk of injury or damage, read these safety instructions carefully and keep them at hand when setting up, using, and maintaining this device.

WARNING SYMBOLS USED

This is the safety alert symbol. This symbol alerts you to potential hazards that could result in property damage and/or serious bodily harm or death.

- This device can be used by children aged from 8 years and above and persons with reduced physical, sensory or mental capabilities or lack of experience and knowledge if they have been given supervision or instruction concerning use of this device in a safe way and understand the hazards involved.
- Children should be supervised to ensure they do not play with this device.
- Cleaning and maintenance shall not be performed by children without adult supervision.
- This device is only to be used with the power supply unit provided.
- The plug must be removed from the socket-outlet before cleaning or maintaining this device.
- This device contains the battery that is only replaceable by skilled persons.
- This device must be disconnected from the supply mains when removing the battery.
- For the purposes of recharging the battery, only use the detachable power supply unit provided with this device.
- The battery must be removed from this device before this device is disposed of. To remove the battery from this device, first remove the screws on the bottom, then remove the main PCB and unscrew the battery cover using a screwdriver. Remove the battery by disconnecting the quick connector.

- The used battery should be placed in a sealed plastic bag and disposed of safely according to local environmental regulations.
- The external flexible cable or cord of the power supply unit cannot be replaced; if the cord is damaged, the power supply unit shall be disposed of.
- This device is for indoor use only.
- This device is not a toy. Do not sit or stand on this device. Small children and pets should be supervised when this device is operating.
- Store and operate this device in room temperature environments only.
- Clean with a cloth dampened with water only.
- Do not use this device to pick up anything that is burning or smoking.
- Do not use this device to pick up spills of bleach, paint, chemicals, or anything wet.
- Before using this device, pick up objects like clothing and loose paper. Lift up cords for blinds or curtains, and move power cords and fragile objects out of the way. If this device passes over a power cord and drags it, an object could be pulled off a table or shelf.
- If the room to be cleaned has a balcony, a physical barrier should be used to prevent access to the balcony and to ensure safe operation.
- Do not place anything on top of this device.
- Be aware that this device moves around on its own. Take care when walking in the area where this device is operating to avoid stepping on it.
- Do not operate this device in areas with exposed electrical outlets on the floor.
- Do not expose the electronics of this device, its battery, or the integrated Charging Base. There are no user-serviceable parts inside.

- Do not use this device on an unfinished, unsealed, waxed or rough floor. It may result in damage to the floor and this device. Use only on hard floor surfaces or low-pile carpet.
- This device has been designed to be used on floors without scratching them. We still recommend that you test this device on a small area of the room to be cleaned to ensure no scratches are made before cleaning the whole room.

Notice

This symbol on the device or its packaging indicates: Do not dispose of electrical appliances as unsorted municipal waste; use separate collection facilities. Contact your local authority for information regarding the collection systems available. If electrical appliances are disposed of in landfills or dumps, hazardous substances can leak into the groundwater and get into the food chain, damaging your health and well-being. When replacing old appliances with new ones, the retailer is legally obliged to take back your old appliance for disposal at least free of charge.

Declaration of Conformity

This product complies with the radio interference requirements of the European Community. Hereby, Anker Innovations Limited declares that the product type T2115 is in compliance with Directives 2014/35/EU & 2014/30/EU. The full text of the EU declaration of conformity is available at the following internet address: https://www.eufylife.com/.

About Your RoboVac

What's in the Box

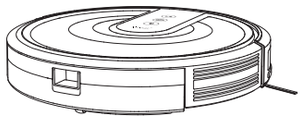

RoboVac 15T

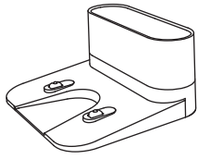

Charging Base

Remote Control
(AAA Battery ×2)

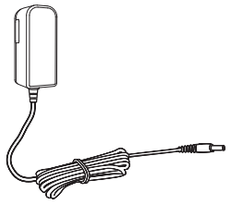

Power Adapter

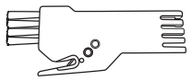

Cleaning Tool

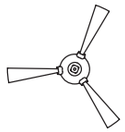

Side Brushes (x4)

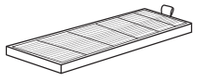

Additional
High-Performance
Filter

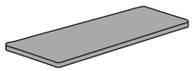

Additional
Foam Filter

Cable Ties (x5)

Owner's Manual &
Other Documents

RoboVac Anatomy

Top & Side

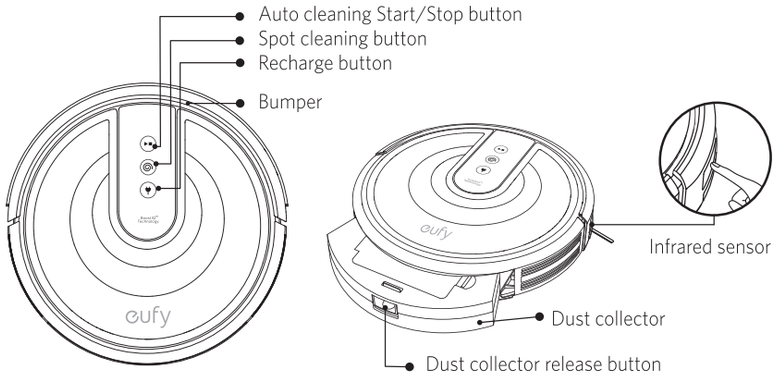

Bottom

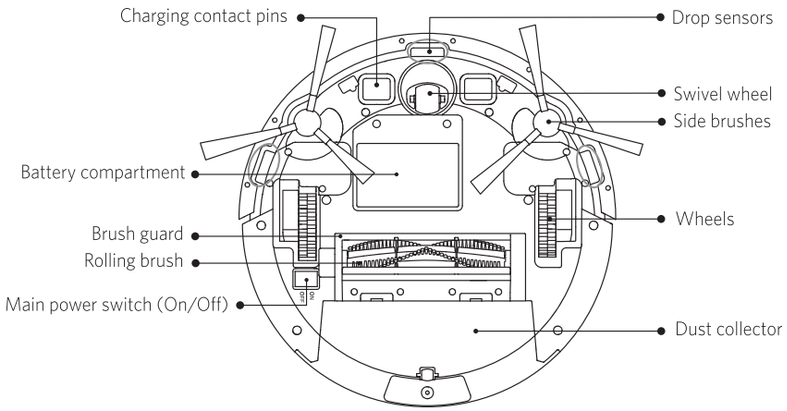

Dust Collector

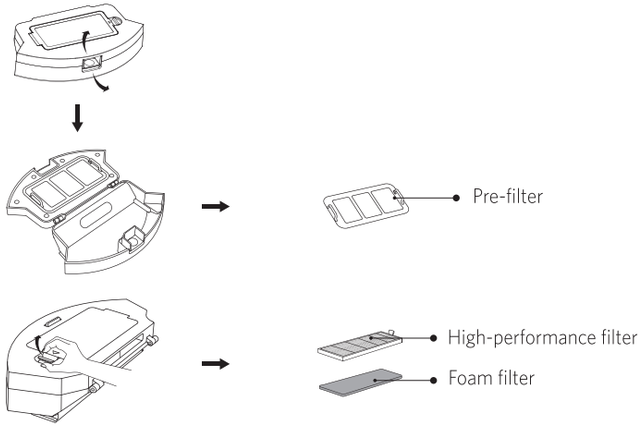

Suction Inlet

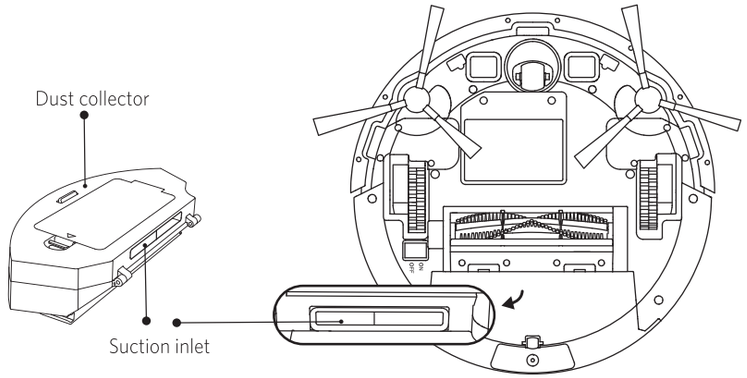

Charging Base

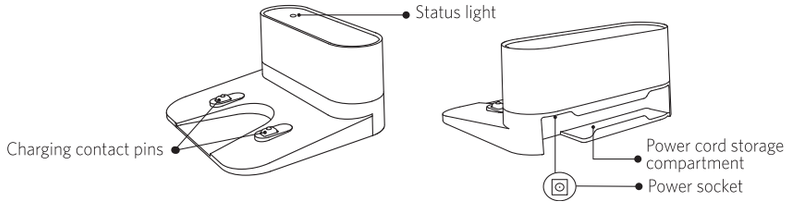

Remote Control

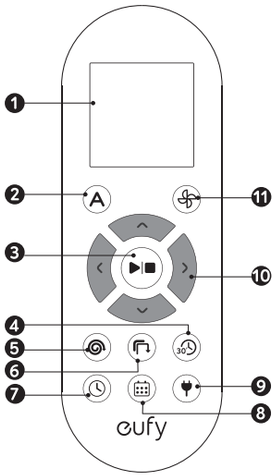

1. Display panel
2. Start Auto cleaning
3. Start Auto cleaning / Stop cleaning
4. Start Quick cleaning
5. Start Spot cleaning
6. Start Edge cleaning
7. Adjust time
8. Schedule Auto cleaning start time
9. Return RoboVac to Charging Base
10. Control cleaning direction manually / Adjust the hour and minute
11. Adjust suction power level in Auto and Quick Cleaning modes

Remote Control Display

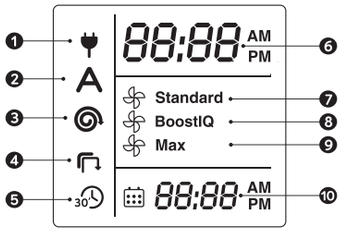

1. Returning to Charging Base
2. Auto cleaning mode selected
3. Spot cleaning mode selected
4. Edge cleaning mode selected
5. Quick cleaning mode selected
6. Clock
7. Standard suction power enabled
8. BoostIQ™ dynamic suction power enabled
9. Max suction power enabled
10. Scheduled cleaning time

Install 2 AAA batteries before using the remote control for the first time. Make sure the positive and negative ends are facing the correct polarity direction as marked in the battery compartment.

Buttons & Indicators

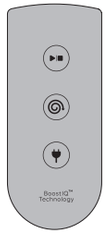		**Start/Stop Cleaning** • Solid Blue: standby or cleaning • Flashing/Solid red: error *Refer to the "**Troubleshooting>Error Tone**" section in this manual for solutions.
		Spot Cleaning • Flashing blue: Spot Mode
		Return to Charging Base • Flashing blue: returning to charging base • Flashing orange: low power and returning to charging base • Breathing orange (when docked to charging base): charging • Solid blue (when docked to charging base): fully charged

- To conserve power, all LED indicators automatically turn off when:
  - RoboVac is not docked to the Charging Base and has been inactive for 1 minute;
  - RoboVac is fully charged for 1 minute.

Using Your RoboVac

Important Tips Before Use

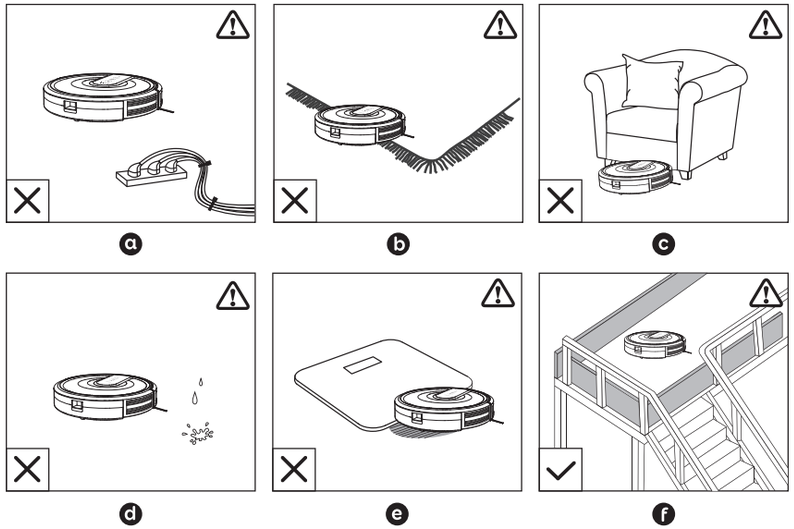

a Remove power cords and small objects from the floor that may entangle RoboVac. You can use the supplied cable ties to organize your wires and power cords.

b Fold tasseled edges of area rugs underneath to prevent tangling RoboVac. Avoid cleaning very dark-colored high-pile rugs or rugs thicker than 1.02 in/26 mm as they may cause RoboVac to malfunction.

c Keep RoboVac away from spaces lower than 2.87 in/73 mm to prevent RoboVac from getting stuck. If necessary, place a physical barrier to block off the problem areas.

d Keep RoboVac away from wet areas.

e RoboVac may climb on top of objects less than 0.63 in/16 mm in height. Remove these objects if possible.

f Anti-drop sensors prevent RoboVac from tumbling down stairs and steep drops. They may work less effectively if dirty or used on reflective/very dark-colored floors. It is recommended to place physical barriers to block off areas where RoboVac may fall.

Place physical barriers in front of fireplaces and areas that may cause damage to RoboVac if entered.

Preparation

1 Install the side brushes before use.

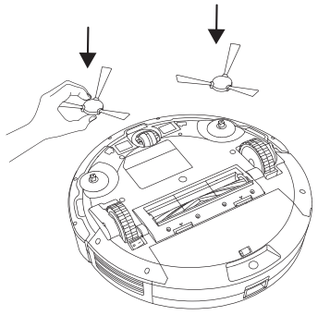

2 Turn on the main power switch on the bottom of RoboVac.

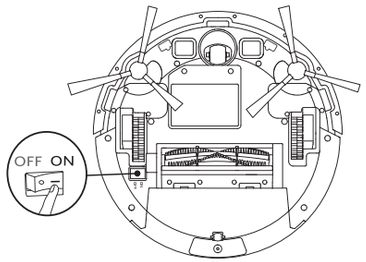

Remove the sticker next to the power switch, and the foam blocks beside the bumper before use.

3 Place the Charging Base on a level surface and against a wall.

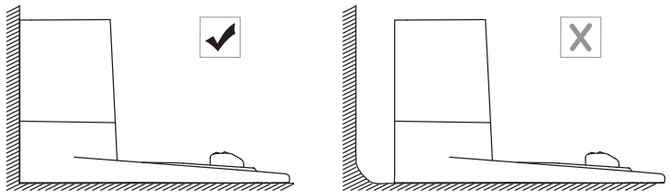

4 Remove objects within 3 ft/1 m of the left and right side and within 6 ft/2 m of the front of the Charging Base. If you cannot remove the objects, check whether RoboVac can return to the Charging Base normally; if not, contact eufy customer service for help.

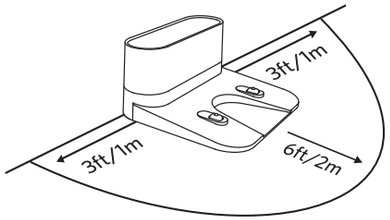

5 Connect the round connector of the adapter into the power socket on the Charging Base and the other end into a wall outlet.

- When the Charging Base connects to AC power, the LED indicator on the Charging Base is SOLID WHITE.

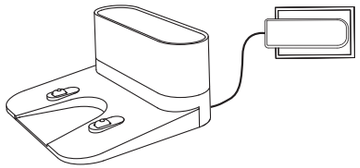

- Install the Charging Base in a location that RoboVac can easily access. It is recommended to place the Charging Base against a wall, and on a hard-level surface rather than on rugs or carpets.

- Always keep the Charging Base plugged in, otherwise RoboVac will not automatically return to it.

Charge Your RoboVac

- RoboVac has a pre-installed rechargeable battery that has to be fully charged before use.
- RoboVac returns to the Charging Base at the end of a cleaning cycle or when its battery is running low.

Method 1: Attach RoboVac to the Charging Base by aligning its charging pins with the charging pins on the base.

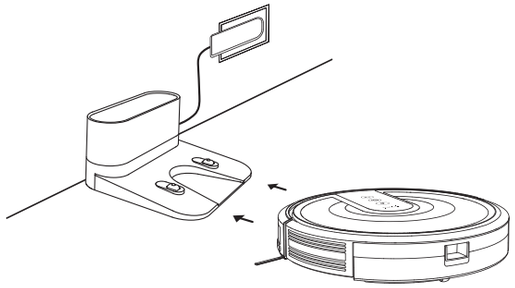

Method 2: Press on RoboVac or on the remote control to return RoboVac to the Charging Base.

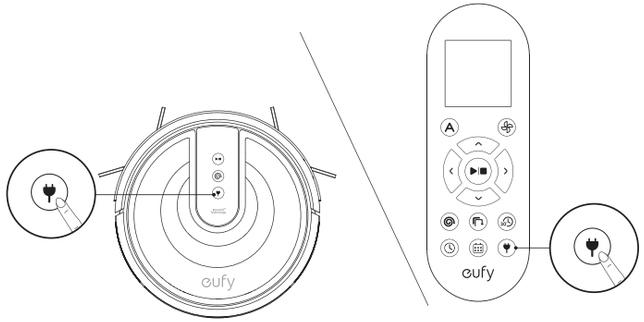

Turn off the main power switch if RoboVac will not be used for a long period of time. To preserve the battery's lifespan, recharge at least once every 6 months.

Start / Stop Cleaning

- *Make sure the main power switch on the bottom of RoboVac is turned on before use.*

1. Press ▶|■ on RoboVac or A / ▶|■ on the remote control to start cleaning in Auto Mode.

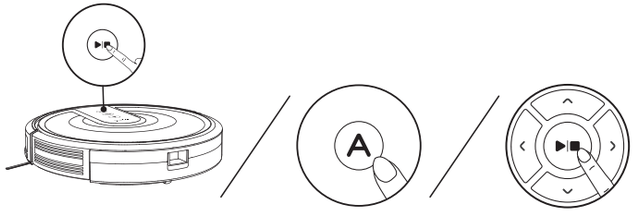

2. Press ▶|■ on RoboVac or on the remote control to stop cleaning.

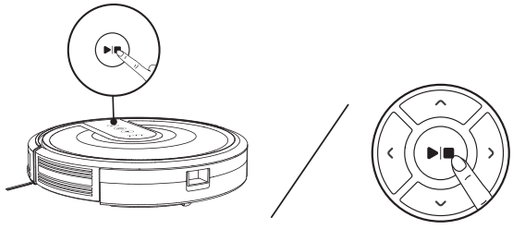

Select a Cleaning Mode

1. Auto cleaning

RoboVac optimizes its cleaning path by selecting different cleaning modes automatically until cleaning is complete. This is the most commonly used cleaning mode.

Press ▶|■ on RoboVac or A / ▶|■ on the remote control to start cleaning in Auto Mode.

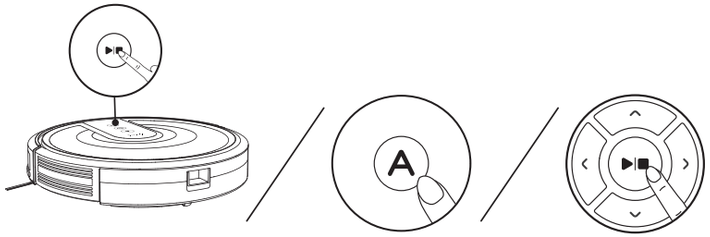

- *RoboVac will return to the Charging Base automatically when the battery level becomes low or when RoboVac finishes cleaning.*
- *By default, RoboVac starts in Auto cleaning mode when it is turned on.*

BoostIQ™ Feature

When the BoostIQ™ feature is enabled, RoboVac will automatically increase the suction power if it detects stronger power is needed to ensure the best clean. BoostIQ™ is ideal for cleaning thicker carpets and hard-to-sweep messes, which will reduce the total cleaning time, but increase the noise level. If the vacuuming noise caused by BoostIQ™ disturbs you, you can disable this feature. This feature only works in Auto and Quick cleaning modes.

In Auto or Quick cleaning mode, press on the remote control repeatedly to adjust the suction power level.

- The corresponding icon is displayed on the remote control.

Icon	Suction Power Level
Standard	Standard power
BoostIQ	Automatically switches between Standard and Enhanced power (default)
Max	Maximum power

When RoboVac starts cleaning in Auto or Quick mode the next time, it will clean according to the suction power level you previously selected.

2. Spot cleaning

RoboVac intensively cleans a specific area in a spiral pattern, useful if there is a concentrated area of dust or debris. In Spot mode, RoboVac will stop cleaning after 2 minutes.

Press on RoboVac or on the remote control to start cleaning in Spot Mode.

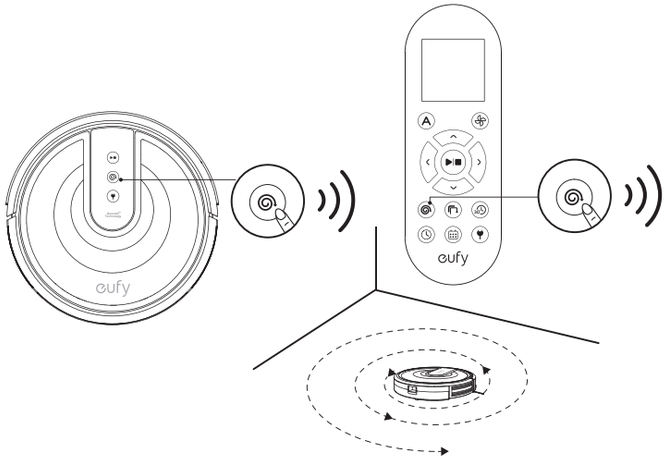

3. Edge cleaning

RoboVac reduces its speed when it detects a wall and then follows the wall to ensure the edge is cleaned thoroughly. In Edge mode, RoboVac will clean for 20 minutes and return to the Charging Base.

Press on the remote control to start cleaning in Edge Mode.

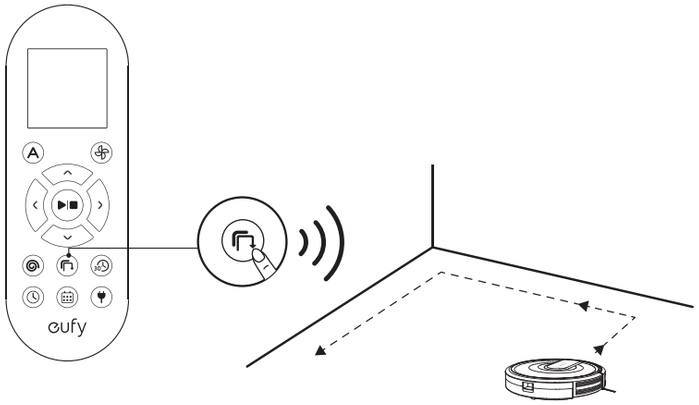

4. Quick cleaning

RoboVac will automatically stop cleaning after 30 minutes and return to the Charging Base in this mode. If any small room or area needs to be cleaned, it is recommended to select this mode to save time and power.

Press 30 on the remote control to start quick cleaning mode.

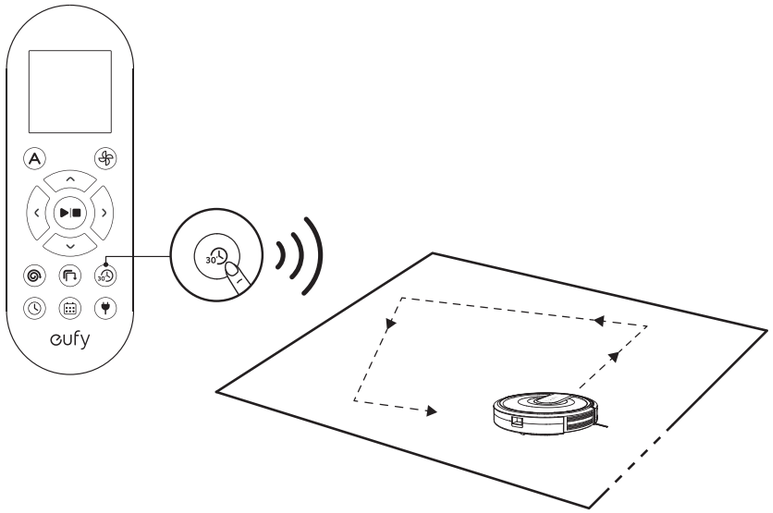

5. Manual cleaning

You can direct RoboVac to clean a particular area by using the directional buttons on the remote control.

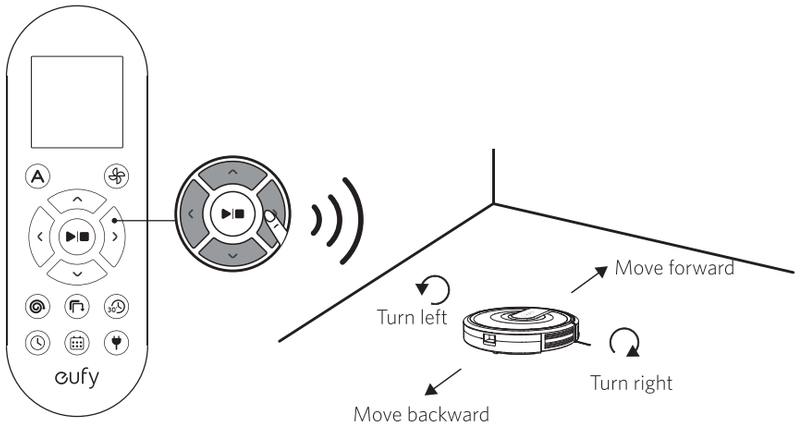

Set Time and Scheduled Cleaning

Set Time

Make sure the time is set correctly to your local time before setting a scheduled cleaning.

1. Make sure the main power switch on the bottom of RoboVac is turned on.
2. Press ◷ on the remote control. The time will blink on the display.
3. Press ∧∨‹› to set the "hour" and "minute".

   Note: Make sure AM/PM is set correctly.
4. Press ◷ or ▶|■ to save the setting. RoboVac will **BEEP ONCE** to indicate the time has been set.

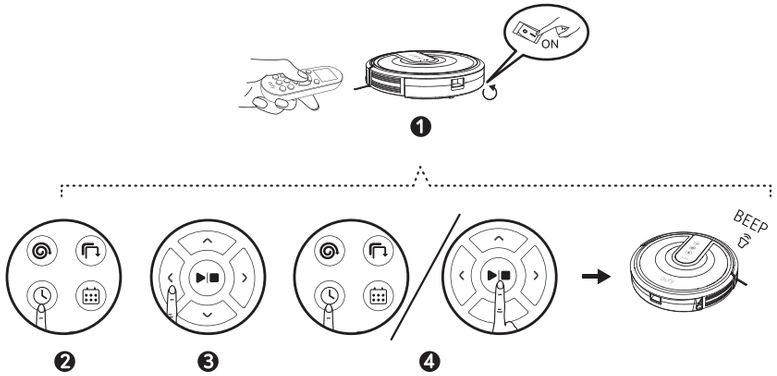

To ensure the time is set successfully, make sure RoboVac is turned on. You will hear a beep when the time has been set.

Set a Scheduled Cleaning

You can schedule RoboVac to start cleaning at a specified time. To cancel a previously scheduled cleaning, press and hold ▦ for 3 seconds until RoboVac beeps twice and ▦ disappears.

Note: Before setting a scheduled cleaning, make sure the time has been set correctly to your local time; refer to the previous section "**Set Time**" for how to set the time.

1. Make sure the main power switch on the bottom of RoboVac is turned on.
2. Press ▦ on the remote control. ▦ will blink on the display.

3. Press ⌃⌄ ‹ › to set the "hour" and "minute".

   Note: Make sure AM/PM is set correctly.

4. Press ▦ or ▶|■ to save the setting. RoboVac will **BEEP ONCE** to indicate the schedule has been set.

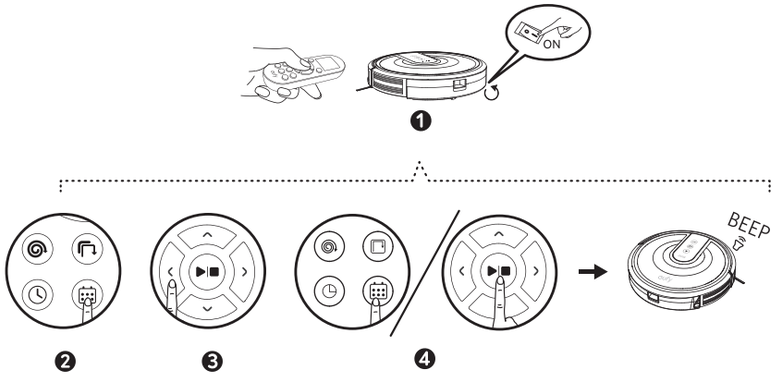

To ensure the schedule is set successfully, make sure RoboVac is turned on. You will hear a beep when the schedule has been set.

Cleaning and Maintenance

For optimal performance, follow the instructions below to clean and maintain RoboVac regularly. The cleaning/replacement frequency will depend on your usage habits of RoboVac.

Recommended cleaning/replacement frequency

RoboVac Part	Cleaning Frequency	Replacement Frequency
Dust Collector	After each use	-
Filters	Once every week	Every 2 months
Rolling Brush	Once every week	Every 6-12 months
Side Brushes	Once every month	Every 3-6 months (or when visibly worn)
Brush Guard	Once every month	Every 3-6 months (or when the silicone rubber strip on the brush guard becomes visibly worn)
Sensors	Once every month	-
Charging Pins	Once every month	-
Swivel Wheel	Once every month	-

Clean the Dust Collector and Filters

1. Press the dust collector release button to pull the dust collector out.
2. Open and empty the dust collector.

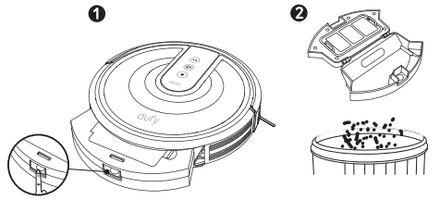

3. Remove the pre-filter by pulling the hooks as shown.

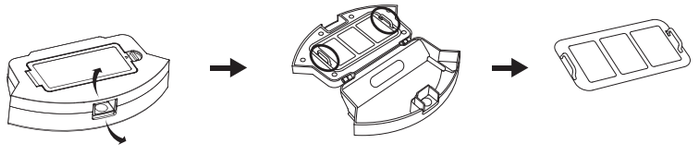

4. Take out the foam filter and high-performance filter.

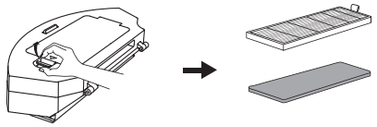

5. Clean the dust collector and filters with a vacuum cleaner or a cleaning brush.

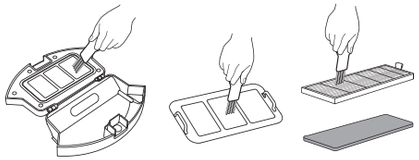

6. Put the filters and pre-filter back together in the dust collector.

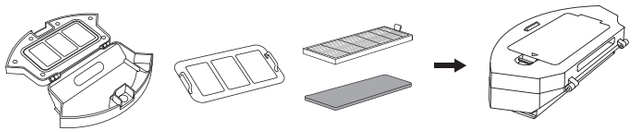

7. Push the dust collector back into the main unit.

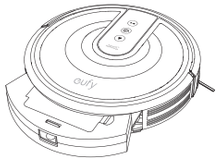

You can wash the dust collector, pre-filter and foam filter with water. Be sure to air-dry them thoroughly before reassembling. Do not wash the high-performance filter with water, as it may damage the filter and reduce the suction power.

Clean the Rolling Brush

1. Pull on the release tabs to unlock the brush guard as shown.
2. Lift the rolling brush to remove.
3. Clean the rolling brush with the provided cleaning tool or a vacuum cleaner.
4. Reinstall the rolling brush by inserting the fixed protruding end first and then clicking into place.
5. Press down to snap the brush guard into place.

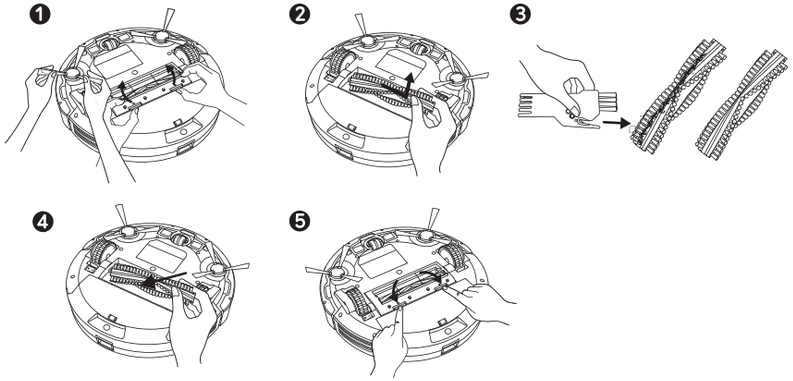

Clean the Side Brushes

Foreign substances, such as hair, can easily get tangled in the side brushes, and dirt may adhere to them. Be sure to clean them regularly.

1. Remove the side brushes.

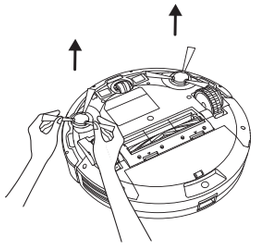

2. Carefully unwind and pull off any hair or string that is wrapped between the main unit and the side brushes.
3. Use a cloth dampened with warm water to remove dust from the brushes or to gently reshape them.

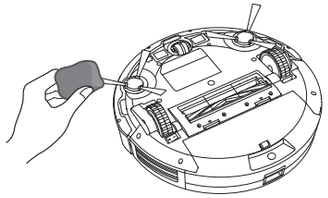

Only use the side brushes when they are completely dry.

Replace the Side Brushes

The side brushes may become bent or damaged after being used for a period of time. Follow the instructions below to replace them.

Pull off the old side brushes and snap the new ones into place.

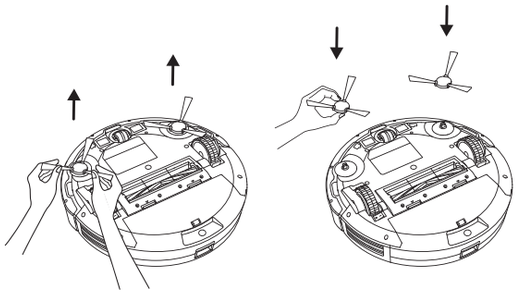

Clean the Sensors and Charging Pins

To maintain the best performance, clean the drop sensors and charging pins regularly.

- Dust off the drop sensors and charging contact pins using a cloth or cleaning brush.

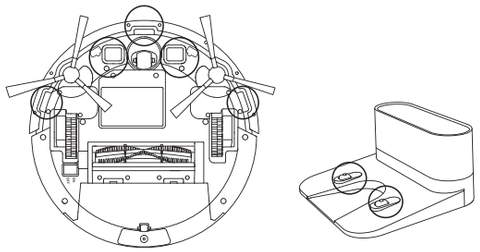

Clean the Swivel Wheel

Hair or dust particles can easily get entangled in the swivel wheel. Be sure to clean the swivel wheel periodically and as needed.

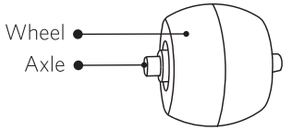

1. Pull out the swivel wheel.

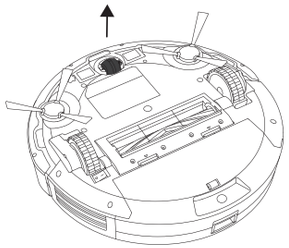

2. Clean any hair or debris wrapped around the wheel or entangled inside the wheel cavity.
3. Reinstall the wheel and push in until it clicks into place.

- You can clean the swivel wheel with water.
- Use the swivel wheel only when it is completely dry.

Troubleshooting

Problems	Solutions
RoboVac cannot be activated.	• Make sure the main power switch is in the ON position. • Make sure the battery is fully charged. • Replace the batteries (2 AAA) in the remote control. • Make sure the remote control is within range (16 ft/5 m) of RoboVac. • If you still have trouble, turn off the main power switch and then turn it back on.
The remote control does not work.	• Replace the batteries in the remote control. • Make sure RoboVac is turned on and fully charged.
RoboVac stops working suddenly.	• Check if RoboVac is trapped or stuck on an obstacle. • Check if the battery level is too low. • If you still have trouble, turn off the main power switch, wait for 2 seconds, and then turn it back on.
You cannot schedule cleanings.	• Make sure the main power switch on the bottom of RoboVac is turned on. • Make sure the time, time of day (AM/PM), and the scheduled time have been set correctly. • Check if RoboVac's power is too low to start cleaning.
Suction power is weak.	• Check if any obstructions are blocking the suction inlet. • Empty the dust collector. • Clean the filters with a vacuum cleaner or a cleaning brush. • Check if the filters are wet due to water or other liquid on the floor. Air-dry the filters completely before use.
RoboVac cannot be charged.	• Check if the indicator on the Charging Base lights up. If not, contact the eufy service center to repair or replace the Charging Base. • Dust off the charging contact pins with a dry cloth. • Check if you can hear a beep when RoboVac is docked onto the Charging Base. If not, contact the eufy service center to repair or replace the Charging Base.
RoboVac cannot return to the Charging Base.	• Remove objects within 3 ft/1 m to the left and right side and within 6 ft/2 m of the front of the Charging Base. • When RoboVac is in the vicinity of the Charging Base, it will return more quickly. However, if the Charging Base is located far away, RoboVac will need more time to return. Please be patient as it works its way back. • Clean the charging contact pins.
The rolling brush does not rotate.	• Clean the rolling brush. • Check if the rolling brush and brush guard have been installed properly.
RoboVac's movements or travel path are abnormal.	• Clean the sensors carefully with a dry cloth. • Restart RoboVac by turning the power switch off and on.

Error Tones

When RoboVac is in trouble, it will emit a series of short or long beeps and the red indicator on the ▶|■ button will be solid or flashing.

Flashing red indicator light

Error Tone	Cause	Solution
One beep	• RoboVac is stuck and one of the wheels is not making contact with the floor (hanging in mid-air). • RoboVac may be in an extremely large room and the bumper is not registering obstacles.	Restart cleaning in a new location.
Two beeps	RoboVac's bumper is stuck.	Tap RoboVac's bumper several times to dislodge any debris that may be trapped underneath.
Three beeps	RoboVac can get stuck in the following scenarios: • When RoboVac does not have enough power to reverse when on the edge of a staircase that is covered by a rug. • When RoboVac tries to reverse due to exposure to strong sunshine, but cannot reverse due to physical barriers in the way. • When RoboVac reverses due to exposure to strong sunshine, but continues to be exposed to strong sunshine after reversing for 3 seconds.	• Restart cleaning in a new location. • Use a physical barrier to block off the problem area.
Four beeps	RoboVac's power level is too low.	Manually charge RoboVac for at least 5 hours.

Solid red indicator light

Error Tone	Cause	Solution
One beep	RoboVac's left/right wheel is stuck.	Turn off RoboVac and remove any hair or debris from the left/right wheel.
Two beeps	RoboVac's side brush is stuck.	Turn off RoboVac and remove any hair or debris from the side brush.
Three beeps	RoboVac's suction fan is stuck.	• Turn off RoboVac, then remove and empty the dust collector. • Make sure the suction inlet is not blocked by any hair or debris.
Four beeps	RoboVac's rolling brush is stuck.	Turn off RoboVac and remove any hair or debris from the rolling brush.

Specifications

	Product Model	T2115
	Input	19 V ⎓ 0.6 A
	Battery Voltage	DC 14.4 V
	Power Consumption	25 W
	Battery Type	DC 14.4 V Li-ion 2600 mAh
	Dust Collector Capacity	0.6 L
	Cleaning Time	Max. 100 mins
	Charging Time	300 - 360 mins

	Input	19 V ⎓ 0.6 A
	Output	19 V ⎓ 0.6 A

Customer Service

For FAQs and more information, please visit www.eufylife.com.

Email: support@eufylife.com

Live chat: www.eufylife.com

Customer service hotline:

(US) +1 (800) 988 7973 Mon-Fri 9:00am - 5:00pm (PT)	(中国) +86 400 0550 036 周一至周五 9:00 - 17:30
(UK) +44 (0) 1604 936200 Mon-Fri 6:00 - 11:00 (GMT)	(日本) +81 03 4455 7823 月–金 9:00 - 17:00
(DE) +49 (0) 69 9579 7960 Mo-Fr 6:00 - 11:00	

@EufyOfficial @EufyOfficial @EufyOfficial @EufyOfficial

Anker Innovations Limited
Room 1318-19, Hollywood Plaza, 610 Nathan Road, Mongkok, Kowloon, Hong Kong

Inhaltsverzeichnis

28 Wichtige Sicherheitsinformationen

32 Über Ihren RoboVac
Im Lieferumfang
Aufbau des RoboVac
Tasten und Anzeigen

37 Verwendung Ihres RoboVac
Wichtige Tipps vor der Verwendung
Vorbereitung
Aufladen Ihres RoboVac
Reinigung starten / stoppen
Auswählen eines Reinigungsmodus
Zeit und festgelegte Reinigung einstellen

45 Reinigung und Wartung
Reinigen von Staubbehältern und Filtern
Reinigen der rotierenden Bürste
Reinigen der seitlichen Bürsten
Auswechseln der seitlichen Bürsten
Reinigen der Sensoren und Ladekontaktstifte
Reinigen des Schwenkrads

50 Fehlerbehebung

52 Technische Daten

53 Kundenservice

Vielen Dank, dass Sie den RoboVac gekauft haben. Lesen Sie alle Anweisungen, bevor Sie dieses Produkt verwenden, und bewahren Sie sie gut auf.

Wichtige Sicherheitsinformationen

Um das Risiko von Verletzungen oder Schäden zu verringern, lesen Sie diese Sicherheitsinformationen sorgfältig durch und halten Sie sie beim Einrichten, Verwenden und Warten des Geräts griffbereit.

VERWENDETE WARNSYMBOLE

Dies ist das Sicherheitswarnsymbol. Dieses Symbol weist Sie auf mögliche Gefahren hin, die zu Sachschäden und/oder schweren Verletzungen oder Todesfällen führen können.

- Dieses Gerät kann von Kindern ab 8 Jahren sowie von Personen mit physischen, sensorischen, psychischen oder geistigen Beeinträchtigungen verwendet werden, sofern sie angemessene Überwachung oder Einweisung in die sichere Verwendung des Geräts erhalten und die damit einhergehenden Risiken richtig einordnen können.
- Kinder sollten beaufsichtigt werden, um sicherzustellen, dass sie nicht mit diesem Gerät spielen.
- Reinigung und Wartung dürfen nicht von Kindern ohne Aufsicht von Erwachsenen durchgeführt werden.
- Dieses Gerät darf nur mit dem im Lieferumfang enthaltenen Netzteil verwendet werden.
- Der Stecker muss aus der Steckdose entfernt werden, bevor dieses Gerät gereinigt oder gewartet wird.
- Dieses Gerät enthält einen Akku, der nur von fachkundigen Personen ausgewechselt werden kann.
- Dieses Gerät muss vom Stromnetz genommen werden, wenn der Akku ausgewechselt wird.

- Verwenden Sie zum Aufladen des Akkus nur das abnehmbare Netzteil, das im Lieferumfang des Geräts enthalten ist.
- Der Akku muss aus diesem Gerät entfernt werden, bevor das Gerät entsorgt wird. Zum Entfernen des Akkus aus diesem Gerät entfernen Sie die Schrauben an der Unterseite, entfernen Sie dann die Hauptplatine, und öffnen Sie die Akkuabdeckung mit einem Schraubendreher. Entfernen Sie den Akku, indem Sie die Schnellkupplung trennen.
- Der gebrauchte Akku muss in einem versiegelten Plastikbeutel aufbewahrt und gemäß den örtlichen Umweltvorschriften entsorgt werden.
- Das externe flexible Kabel oder Netzkabel des Netzteils kann nicht ausgetauscht werden. Wenn das Kabel beschädigt ist, muss das Netzteil entsorgt werden.
- Der Adapter darf ausschließlich in Innenbereichen verwendet werden.
- Dieses Gerät ist kein Spielzeug. Setzen oder stellen Sie sich nicht auf das Gerät. Kleine Kinder und Haustiere sollten beaufsichtigt werden, wenn das Gerät in Betrieb ist.
- Lagern und betreiben Sie dieses Gerät nur in Umgebungen mit Raumtemperatur.
- Verwenden Sie zur Reinigung nur ein mit ein wenig Wasser angefeuchtetes Tuch.
- Saugen Sie mit diesem Gerät keine brennenden oder rauchenden Objekte auf.
- Verwenden Sie dieses Gerät nicht zum Aufsaugen von verschütteten Bleichmitteln, Farben, Chemikalien oder Flüssigkeiten.
- Heben Sie vor Verwendung dieses Geräts Objekte wie Kleidung und loses Papier vom Boden auf. Binden Sie Jalousien- oder Vorhangkordeln hoch, und entfernen Sie Netzkabel und zerbrechliche Gegenstände vom Boden.

Wenn das Gerät über ein Netzkabel rollt und es mitzieht, können die entsprechenden Elektroartikel von Tischen oder Regalen gerissen werden.

- In Räumen mit Balkon sollte eine physische Barriere verwendet werden, um den Zugang zum Balkon zu verhindern und einen sicheren Betrieb zu gewährleisten.
- Stellen Sie keine Gegenstände auf das Gerät.
- Beachten Sie, dass dieses Gerät sich eigenständig bewegt. Gehen Sie beim Betreten des Bereichs, in dem das Gerät betrieben wird, vorsichtig vor, damit Sie nicht versehentlich auf das Gerät treten.
- Betreiben Sie dieses Gerät nicht in Bereichen mit frei liegenden Bodensteckdosen.
- Legen Sie die Elektronik dieses Geräts, des Akkus oder der integrierten Ladestation nicht frei. Keine Teile im Inneren des Geräts können durch den Benutzer gewartet werden.
- Verwenden Sie dieses Gerät nicht auf Rohbeton oder auf unversiegeltem, gewachstem oder rauem Bodenbelag. Andernfalls kann es zu Schäden am Boden und am Gerät kommen. Verwenden Sie das Gerät nur auf Hartbelägen oder Kurzflorteppichen.
- Dieses Gerät wurde für die kratzerfreie Verwendung auf Böden entwickelt. Dennoch empfehlen wir, dieses Gerät in einem kleinen Bereich des zu reinigenden Raums zu testen, um vor dem Reinigen des ganzen Raums sicherzustellen, dass keine Kratzer entstehen.

Hinweis

Dieses Symbol auf dem Gerät oder der Verpackung hat die folgende Bedeutung:
Entsorgen Sie elektrische Geräte nicht im Haushaltsabfall; geben Sie sie bei separaten Sammelstellen ab. Wenden Sie sich an die örtliche Kommunalverwaltung, um Informationen über die verfügbaren Sammelstellen einzuholen. Wenn Elektrogeräte in Mülldeponien entsorgt werden, können Gefahrstoffe in das Grundwasser und somit in die Nahrungskette gelangen und Ihre Gesundheit und Ihr Wohlbefinden beeinträchtigen. Wenn Sie neue Elektrogeräte kaufen, sind die Einzelhändler gesetzlich verpflichtet, Ihre Altgeräte kostenlos zur Entsorgung anzunehmen.

Konformitätserklärung

Dieses Produkt entspricht den EU-Bestimmungen zur Störfestigkeit. Anker Innovations Limited erklärt hiermit, dass das Produkt des Typs T2115 den Richtlinien 2014/35/EU & 2014/30/EU entspricht. Der vollständige Text der EU-Konformitätserklärung ist online unter der folgenden Adresse verfügbar: https://www.eufylife.com/.

Über Ihren RoboVac

Im Lieferumfang

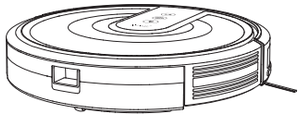

RoboVac 15T

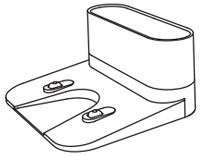

Ladestation

Fernbedienung
(Zwei AAA-Batterien)

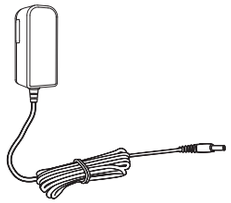

Netzteil

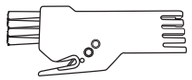

Reinigungsdüse

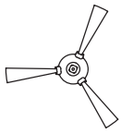

Seitenbürsten
(× 4)

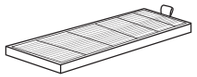

Zusätzlicher
Hochleistungsfilter

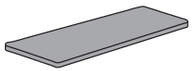

Zusätzlicher
Schaumstofffilter

Kabelbinder (x 5)

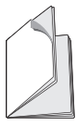

Gebrauchsanweisung
und andere Unterlagen

Aufbau des RoboVac

Oberseite und Seite

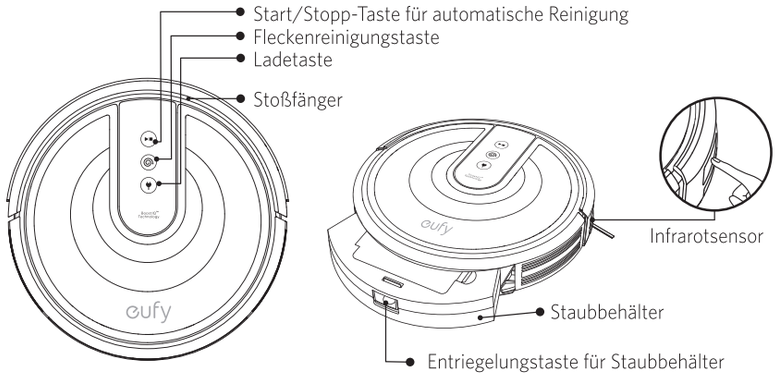

Unterseite

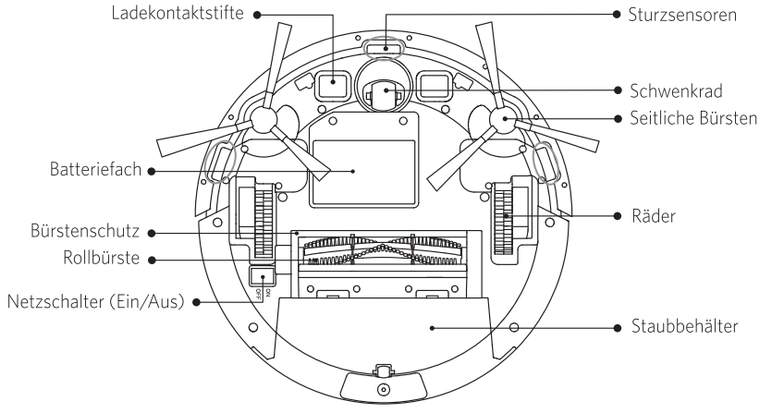

Staubbehälter

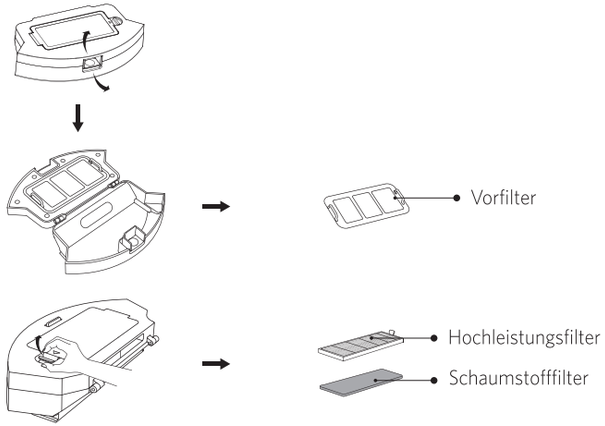

Ansaugöffnung

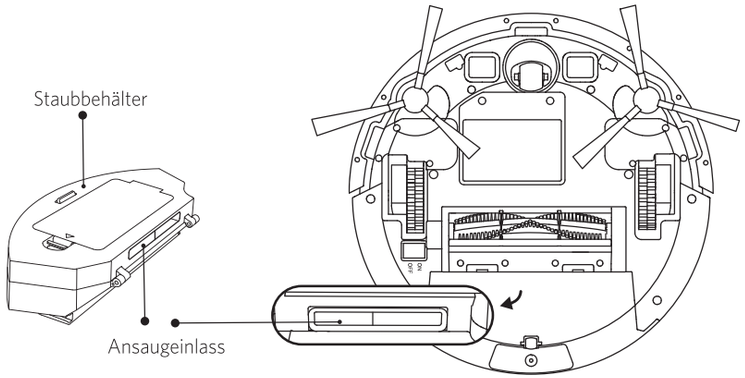

Ladestation

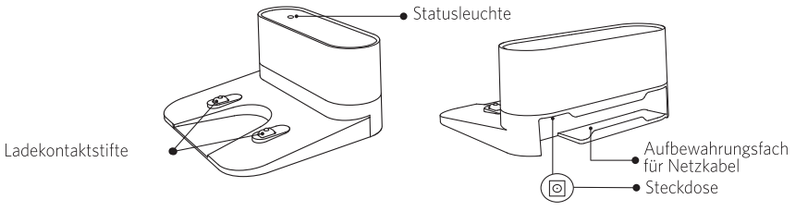

Fernbedienung

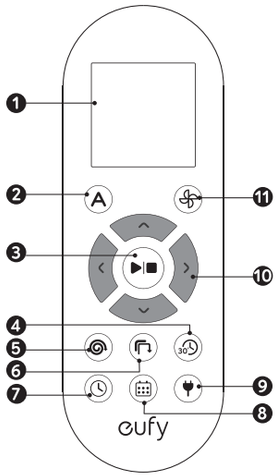

1. Bildschirm
2. Automatische Reinigung starten
3. Start-Taste für automatische Reinigung / Stopp-Taste
4. Schnellreinigung starten
5. Fleckenreinigung starten
6. Kantenreinigung starten
7. Zeiteinstellung
8. Startzeit der automatischen Reinigung festlegen
9. RoboVac zurück zur Ladestation schicken
10. Reinigungsrichtung manuell steuern / Stunde und Minute einstellen
11. Saugleistung in automatischen und Schnellreinigungsmodi einstellen

Bildschirm der Fernbedienung

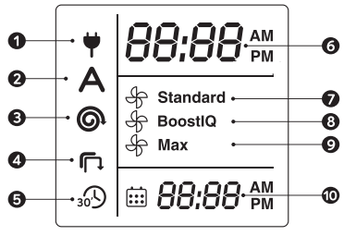

1. Kehrt zur Ladestation zurück
2. Automatischer Reinigungsmodus ausgewählt
3. Fleckenreinigungsmodus ausgewählt
4. Kantenreinigungsmodus ausgewählt
5. Schneller Reinigungsmodus ausgewählt
6. Uhr
7. Standardisierte Saugleistung aktiviert
8. BoostIQ™ dynamische Saugleistung aktiviert
9. Maximale Saugleistung aktiviert
10. Reinigungszeitplan

Legen Sie 2 AAA-Batterien ein, bevor Sie die Fernbedienung zum ersten Mal verwenden. Beachten Sie beim Einlegen der Batterien das Polaritätsdiagramm im Batteriefach.

Tasten und Anzeigen

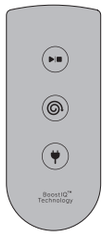		**Reinigung starten / stoppen** • Leuchtet blau: Standby oder Reinigung • Blinkt/leuchtet rot: Fehler * Informationen zur weiteren Vorgehensweise finden Sie im Abschnitt „**Fehlerbehebung > Fehlerton**“ dieser Gebrauchsanweisung.
		Fleckenreinigung • Blinkt blau: Fleckenreinigungsmodus
		Zurück zur Ladestation • Leuchtet blau: Rückkehr zur Ladestation • Leuchtet orange: Niedriger Akkustand und Rückkehr zur Ladestation • Blinkt langsam blau (wenn an der Ladestation angedockt): Ladevorgang • Leuchtet blau (wenn an der Ladestation angedockt): vollständig geladen

- Um den Akku zu schonen, schalten sich alle LEDs automatisch aus, wenn:
  - der RoboVac nicht an die Ladestation angedockt ist und 1 Minuten lang inaktiv war;
  - der RoboVac seit 1 Minuten vollständig geladen ist.

Verwendung Ihres RoboVac

Wichtige Tipps vor der Verwendung

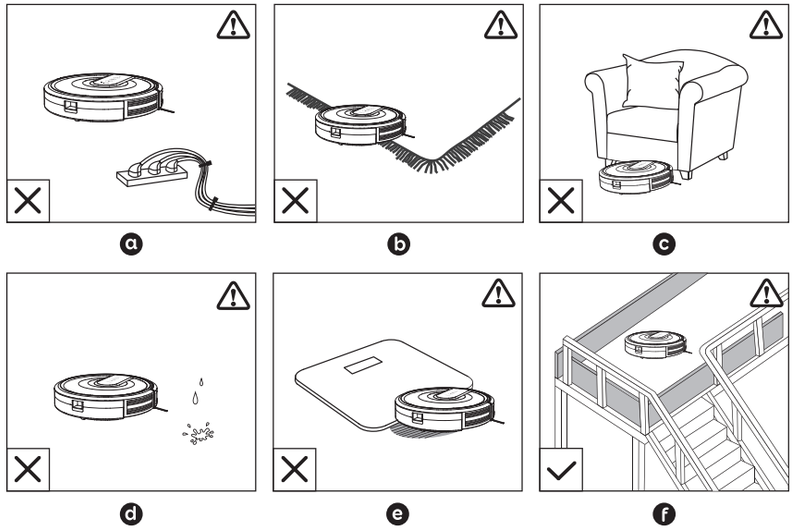

a Entfernen Sie Netzkabel und kleine Gegenstände, in denen der RoboVac sich verfangen könnte, vom Fußboden. Sie können die im Lieferumfang enthaltenen Kabelbinder verwenden, um Kabel und Stromkabel zu organisieren.

b Falten Sie Teppichfransen unter den Teppichrand, damit der RoboVac sich nicht in ihnen verfängt. Vermeiden Sie sehr dunkle Teppiche, hochflorige Teppiche oder Teppiche von mehr als 26 mm Dicke, denn sie können zu Fehlfunktionen des RoboVac führen.

c Sorgen Sie für ausreichenden Abstand des RoboVac von Bereichen mit weniger als 73 mm Höhe, damit RoboVac sich nicht einklemmt. Sperren Sie derartige potenzielle Problembereiche ggf. mit einer physischen Barriere ab.

d Halten Sie den RoboVac von feuchten Bereichen fern.

e Der RoboVac kann auf Objekte bis zu einer Höhe von 16 mm klettern. Entfernen Sie derartige Objekte, sofern möglich.

f Sturzsensoren verhindern, dass der RoboVac Treppen und steile Stufen hinunter fällt. Ihre Funktion kann durch Verschmutzung oder stark reflektierende/sehr dunkle Bodenbeläge beeinträchtigt werden. Wir empfehlen, physische Barrieren zum Absperren von Bereichen zu verwenden, in denen der RoboVac hinunterfallen könnte.

Legen Sie physische Barrieren vor Kamine und Bereiche, die zu Schäden am RoboVac führen könnten.

Vorbereitung

1 Montieren Sie vor dem Gebrauch des Geräts die seitlichen Bürsten.

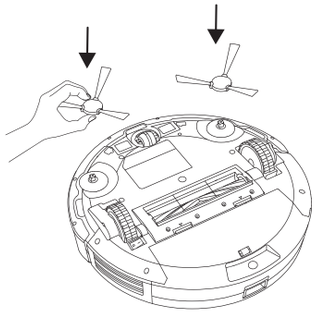

2 Schalten Sie den Netzschalter an der Unterseite des RoboVac ein.

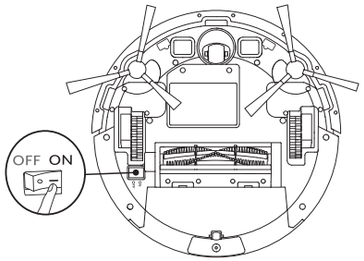

Entfernen Sie vor dem Gebrauch den Aufkleber neben dem Netzschalter und die Schaumstoffblöcke neben dem Stoßfänger.

3 Stellen Sie die Ladestation auf einer ebenen Fläche an eine Wand.

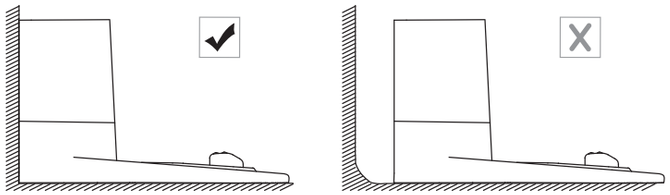

4 Entfernen Sie alle Objekte innerhalb eines Umkreises von 1 m links und rechts neben und 2 m vor der Ladestation vom Boden. Wenn Sie die Objekte nicht entfernen können, überprüfen Sie, ob der RoboVac normal zur Ladestation zurückkehren kann - wenn nicht, kontaktieren Sie den eufy Kundernservice, um Hilfe zu erhalten.

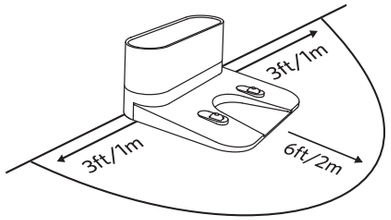

5 Verbinden Sie den runden Stecker des Adapters mit der Steckdose an der Ladestation und das andere Ende mit einer Wandsteckdose.

- Wenn die Ladestation am Netzstrom angeschlossen ist, leuchtet die LED an der Ladestation weiß.

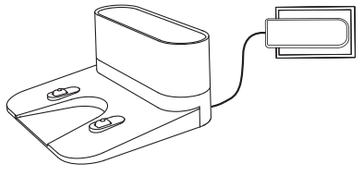

- Stellen Sie die Ladestation an einem Ort auf, der für den RoboVac leicht zugänglich ist. Es wird empfohlen, die Ladestation an einer Wand und auf einer harten, ebenen Oberfläche aufzustellen, nicht auf Teppichen oder Teppichboden.

- Lassen Sie die Ladestation immer eingesteckt, andernfalls kann der RoboVac nicht automatisch zu ihr zurückkehren.

Aufladen Ihres RoboVac

- Der im RoboVac vorinstallierte wiederaufladbare Akku muss vor dem Gebrauch des Geräts vollständig aufgeladen werden.
- Der RoboVac kehrt zur Ladestation zurück, wenn ein Reinigungszyklus beendet oder der Akku fast leer ist.

Methode 1: Setzen Sie den RoboVac in die Ladestation an, indem Sie die Ladekontaktstifte am Gerät auf die Ladekontaktstifte an der Ladestation ausrichten.

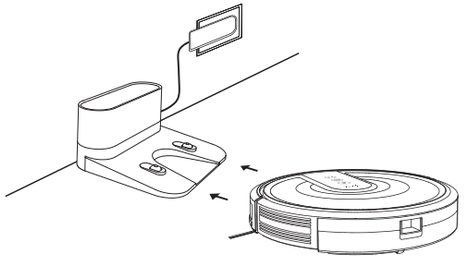

Methode 2: Drücken Sie auf der Fernbedienung, um den RoboVac zurück zur Ladestation zu schicken.

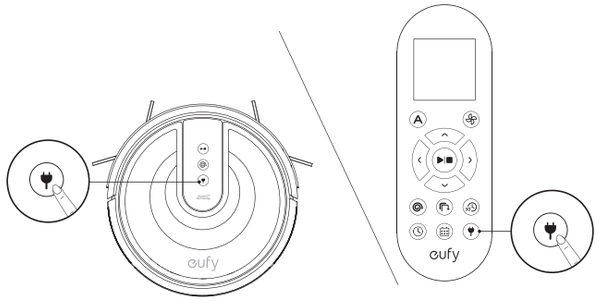

Schalten Sie den Netzschalter aus, wenn der RoboVac für längere Zeit nicht benötigt wird. Um die Akkulebensdauer zu bewahren, sollte er mindestens alle 6 Monate einmal aufgeladen werden.

Reinigung starten / stoppen

- *Stellen Sie sicher, dass der Netzschalter an der Unterseite des RoboVac eingeschaltet ist, bevor Sie ihn verwenden.*

1. Drücken Sie ▶|■ am RoboVac oder A / ▶|■ auf der Fernbedienung, um die Reinigung im automatischen Modus zu starten.

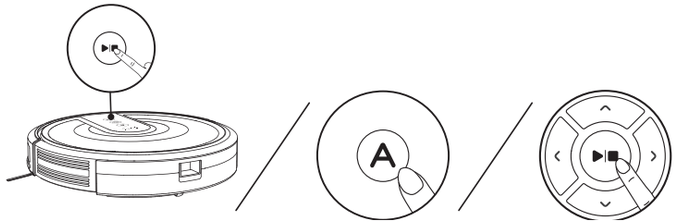

2. Drücken Sie ▶|■ am RoboVac oder auf der Fernbedienung, um die Reinigung zu stoppen.

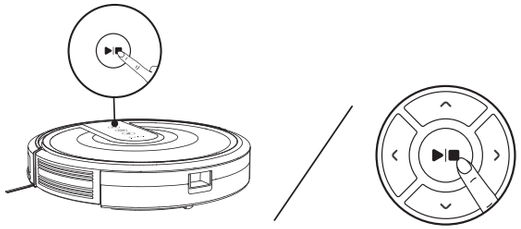

Auswählen eines Reinigungsmodus

1. Automatische Reinigung

RoboVac optimiert den Reinigungsweg durch die automatische Auswahl verschiedener Reinigungsmodi, bis die Reinigung abgeschlossen ist. Dies ist der am häufigsten verwendete Reinigungsmodus.

Drücken Sie ▶|■ am RoboVac oder A / ▶|■ auf der Fernbedienung, um die Reinigung im automatischen Modus zu starten.

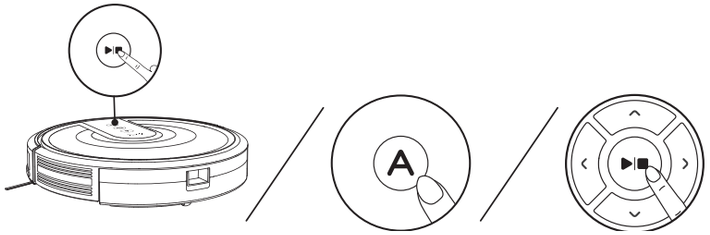

- *Der RoboVac kehrt automatisch zur Ladestation zurück, wenn die Akkuladung schwach oder die Reinigung abgeschlossen ist.*
- *Der RoboVac startet beim Einschalten standardmäßig im automatischen Reinigungsmodus.*

BoostIQ™-Funktion

Wenn die BoostIQ™-Funktion aktiviert ist, erhöht der RoboVac automatisch die Saugkraft, wenn er feststellt, dass zur optimalen Reinigung eine höhere Leistung erforderlich ist. BoostIQ™ ist ideal für die Reinigung von dickeren Teppichen und stärkeren Verschmutzungen und verkürzt die Gesamtreinigungszeit, allerdings bei erhöhtem Geräuschpegel. Wenn Sie den erhöhten Geräuschpegel als störend empfinden, können Sie die BoostIQ-Funktion deaktivieren. Diese Funktion ist nur im automatischen und Schnellreinigungsmodus verfügbar.

Drücken Sie im automatischen und Schnellreinigungsmodus wiederholt auf der Fernbedienung, um die Saugkraft anzupassen.

- Das entsprechende Symbol wird auf der Fernbedienung angezeigt.

Symbol	Saugleistungspegel
Standard	Standardleistung
BoostIQ	Automatisches Wechseln zwischen Standard- und erweiterter Leistung (Standard)
Max	Maximale Leistung

Beim nächsten Start im automatischen und Schnellreinigungsmodus reinigt der RoboVac automatisch mit der zuletzt ausgewählte Saugleistung.

2. Fleckenreinigung

Der RoboVac führt eine spiralförmige Intensivreinigung eines bestimmten Bereichs durch. Diese Funktion eignet sich für stark verschmutzte Stellen. Im Fleckenreinigungsmodus beendet der RoboVac die Reinigung nach 2 Minuten.

Drücken Sie am RoboVac oder auf der Fernbedienung, um die Reinigung im Fleckenreinigungsmodus zu starten.

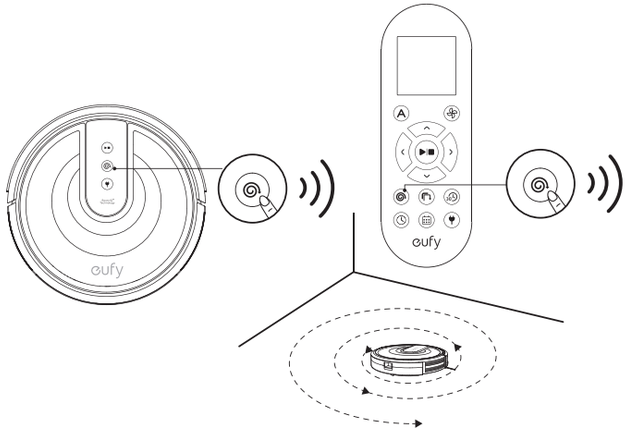

3. Kantenreinigung

Der RoboVac verringert seine Geschwindigkeit, wenn er eine Wand erkennt, und fährt dann an der Wand entlang, um für eine gründliche Kantenreinigung zu sorgen. Im Kantenreinigungsmodus reinigt der RoboVac 20 Minuten lang und kehrt dann zur Ladestation zurück.

Drücken Sie auf der Fernbedienung, um die Reinigung im Kantenreinigungsmodus zu starten.

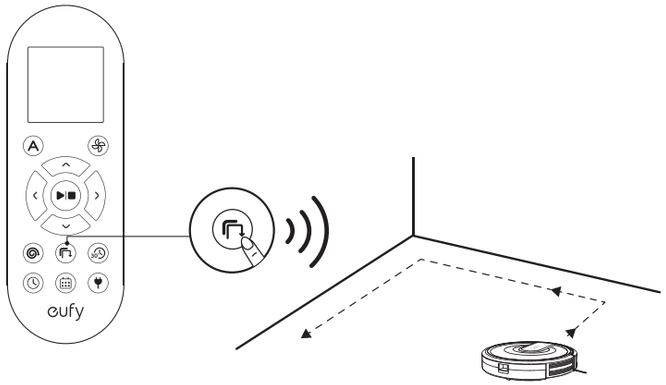

4. Schnellreinigung

In diesem Modus beendet der RoboVac die Reinigung automatisch nach 30 Minuten und kehrt zur Ladestation zurück. Durch die Auswahl dieses Modus zur Reinigung kleinerer Räume oder Flächen sparen Sie Zeit und Strom.

Drücken Sie auf der Fernbedienung, um den Schnellreinigungsmodus zu starten.

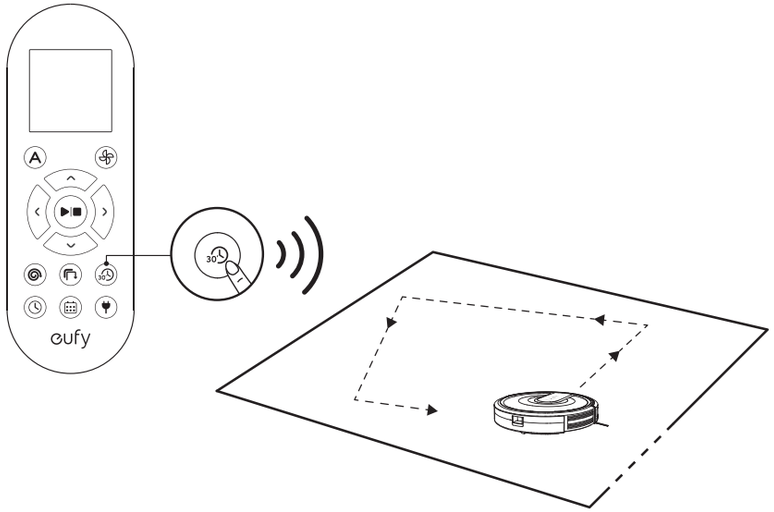

5. Manuelle Reinigung

Über die Richtungstasten auf der Fernbedienung können Sie den RoboVac bestimmte Bereiche reinigen lassen.

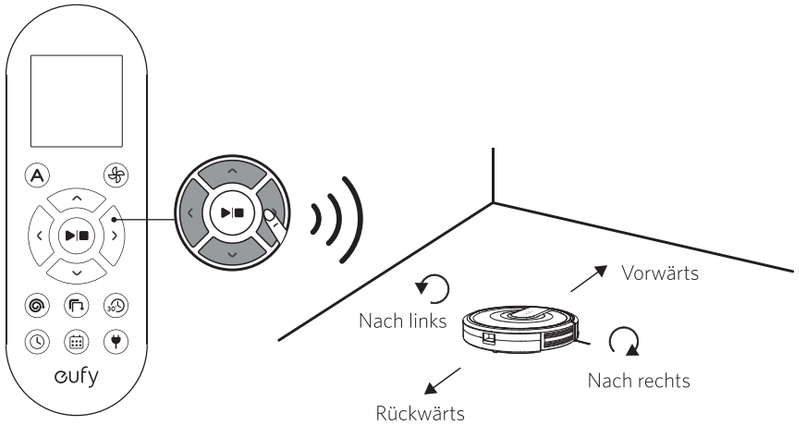

Zeit und festgelegte Reinigung einstellen

Zeiteinstellung

Stellen Sie sicher, dass die Zeit korrekt nach Ihrer lokalen Zeit eingestellt ist, bevor Sie einen Reinigungszeitplan festlegen.

1. Stellen Sie sicher, dass der Netzschalter an der Unterseite des RoboVac eingeschaltet ist.
2. Drücken Sie ◷ auf der Fernbedienung. Die Zeit wird auf dem Bildschirm blinken.
3. Drücken Sie ⌃⌄ ‹ › um die „Stunde“ und „Minute“ einzustellen.

   Hinweis: Stellen Sie sicher, dass AM/PM korrekt eingestellt ist.
4. Drücken Sie ◷ oder ▶|■ um die Einstellung zu speichern. RoboVac wird **EINMAL PIEPEN**, um anzugeben, dass die Zeit eingestellt wurde.

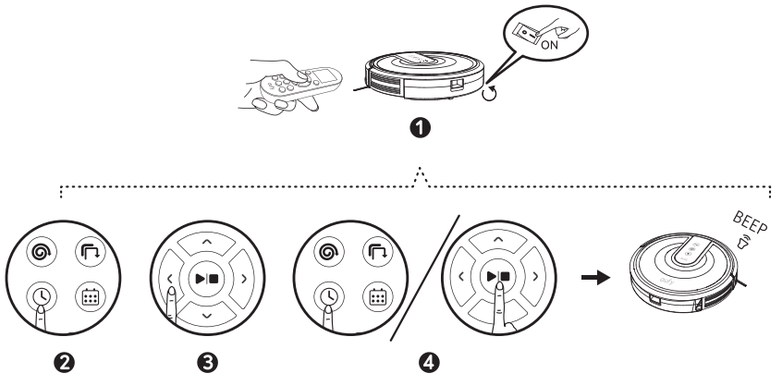

Um zu gewährleisten, dass die Zeit erfolgreich eingestellt wurde, stellen Sie sicher, dass der RoboVac eingeschaltet ist. Sie werden ein Piepen hören, wenn die Zeit eingestellt wurde.

Einen Reinigungszeitplan einstellen

Sie können einen Zeitplan aufstellen, sodass der RoboVac die Reinigung zu einer bestimmten Zeit beginnt. Um eine vorher festgelegte Reinigungszeit zu löschen, halten Sie ▦ für 3 Sekunden gedrückt, bis der RoboVac zweimal piept und ▦ verschwindet.

Hinweis: Bevor Sie einen Reinigungszeitplan einstellen, stellen Sie sicher, dass die Zeit korrekt auf Ihre lokale Zeit eingestellt wurde. Lesen Sie den vorherigen Abschnitt „**Zeiteinstellung**“, um zu lesen, wie dies getan wird.

1. Stellen Sie sicher, dass der Netzschalter an der Unterseite des RoboVac eingeschaltet ist.
2. Drücken Sie ▦ auf der Fernbedienung. ▦ wird auf dem Bildschirm blinken.

3. Drücken Sie ⌃⌄ ‹ › um die „Stunde“ und „Minute“ einzustellen.

   Hinweis: Stellen Sie sicher, dass AM/PM korrekt eingestellt ist.
4. Drücken Sie ▦ oder ▶|■ um die Einstellung zu speichern. RoboVac wird **EINMAL PIEPEN**, um anzugeben, dass der Zeitplan eingestellt wurde.

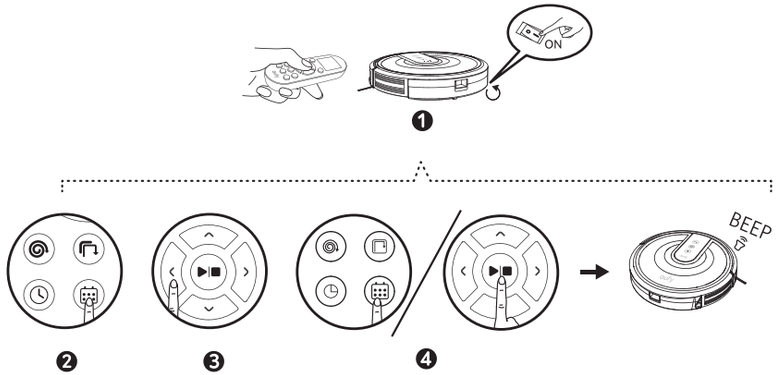

Um zu gewährleisten, dass der Zeitplan erfolgreich eingestellt wurde, stellen Sie sicher, dass der RoboVac eingeschaltet ist. Sie werden ein Piepen hören, wenn der Zeitplan eingestellt wurde.

Reinigung und Wartung

Beachten Sie die nachstehenden Anweisungen zur regelmäßigen Reinigung und Wartung, um die optimale Leistung des RoboVac zu erzielen. Die Reinigungs- / Austauschhäufigkeit richtet sich danach, wie Sie den RoboVac verwenden.

Empfohlene Reinigungs- / Austauschhäufigkeit

RoboVac-Bauteil	Reinigungshäufigkeit	Austauschhäufigkeit
Staubbehälter	Nach jedem Gebrauch	-
Filter	Einmal pro Woche	Alle 2 Monate
Rotierende Bürste	Einmal pro Woche	Alle 6 bis 12 Monate
Seitliche Bürsten	Einmal pro Monat	Alle 3 bis 6 Monate (oder bei sichtbarem Verschleiß)
Bürstenschutz	Einmal pro Monat	Alle 3 bis 6 Monate (oder wenn der Silikonstreifen am Bürstenschutz sichtbaren Verschleiß aufweist)
Sensoren	Einmal pro Monat	-
Ladekontaktstifte	Einmal pro Monat	-
Schwenkrad	Einmal pro Monat	-

Reinigen von Staubbehältern und Filtern

1. Drücken Sie die Entriegelungstaste des Staubbehälters, um den Staubbehälter zu entnehmen.
2. Öffnen und entleeren Sie den Staubbehälter.

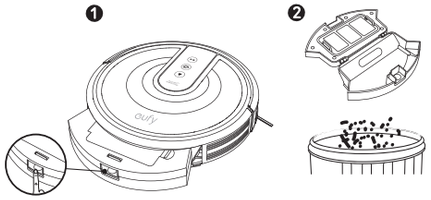

3. Entfernen Sie den Vorfilter, indem Sie wie abgebildet an den Haken ziehen.

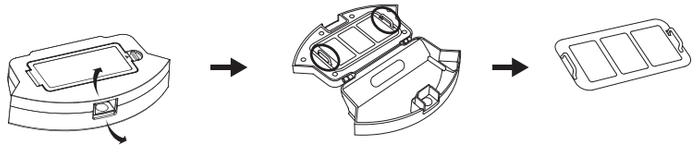

4. Nehmen Sie den Schaumstofffilter und den Hochleistungsfilter heraus.

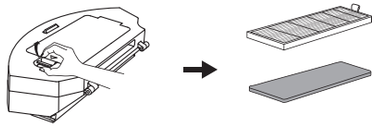

5. Reinigen Sie den Staubbehälter und die Filter mit einem Staubsauger oder einer Reinigungsbürste.

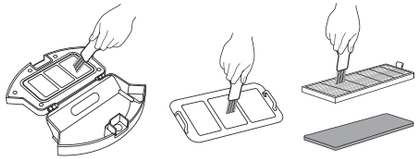

6. Setzen Sie Filter und Vorfilter wieder in den Staubbehälter ein.

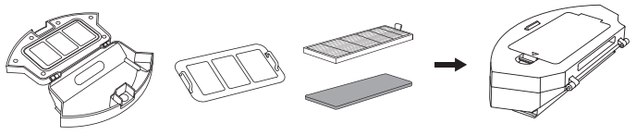

7. Setzen Sie den Staubbehälter wieder in das Hauptgerät ein.

Staubbehälter, Vorfilter und Schaumstofffilter können mit Wasser ausgespült werden. Achten Sie darauf, alle Teile vor dem Wiedereinbau vollkommen trocknen zu lassen. Waschen Sie den Hochleistungsfilter nicht mit Wasser, denn dies kann zu Schäden am Filter und somit zur Beeinträchtigung der Saugkraft führen.

Reinigen der rotierenden Bürste

1. Ziehen Sie an den Entriegelungslaschen, um den Bürstenschutz wie in der Abbildung dargestellt zu entsperren.
2. Heben Sie die rotierende Bürste ab.
3. Reinigen Sie die rotierende Bürste mit der Reinigungsdüse aus dem Lieferumfang oder mit einem Staubsauger.
4. Setzen Sie die rotierende Bürste wieder ein, indem Sie die Seite mit dem Fortsatz zuerst einführen und die rotierende Bürste dann einrasten lassen.
5. Setzen Sie den Bürstenschutz unter sanften Druck nach unten wieder auf.

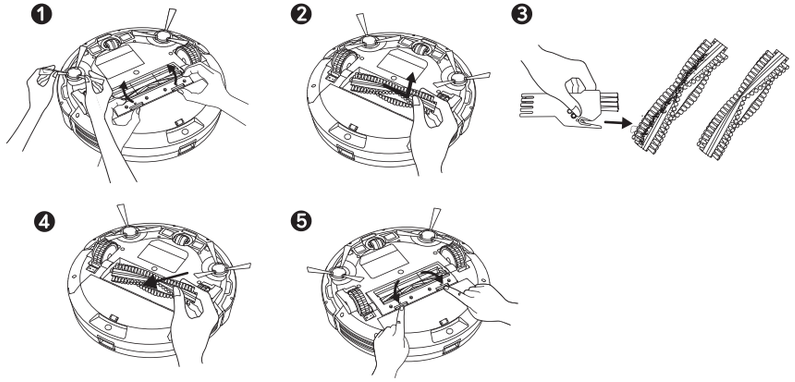

Reinigen der seitlichen Bürsten

In den seitlichen Bürsten können sich Fremdkörper wie Haare und Schmutz verfangen. Aus diesem Grund müssen sie regelmäßig gereinigt werden.

1. Entfernen Sie die Seitenbürsten.

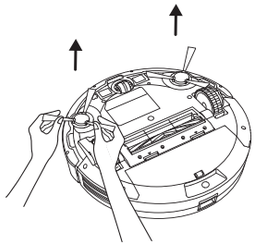

2. Lösen und entfernen Sie sorgfältig Haare oder Fäden, die sich zwischen dem Hauptgerät und den seitlichen Bürsten verfangen haben.
3. Verwenden Sie ein mit warmem Wasser angefeuchtetes Tuch, um Staub von den Bürsten zu entfernen oder um Verformungen vorsichtig zu auszugleichen.

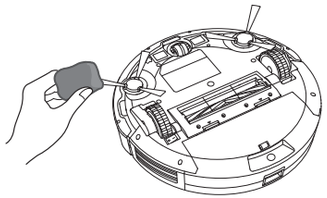

Lassen Sie die seitlichen Bürsten stets vollkommen austrocknen, bevor Sie sie verwenden.

Auswechseln der seitlichen Bürsten

Durch längeren Gebrauch können die seitlichen Bürsten verformt oder beschädigt werden. Gehen Sie zum Auswechseln der seitlichen Bürsten wie nachstehend beschrieben vor.

Ziehen Sie die alten seitlichen Bürsten ab, und lassen Sie die neuen seitlichen Bürsten einrasten.

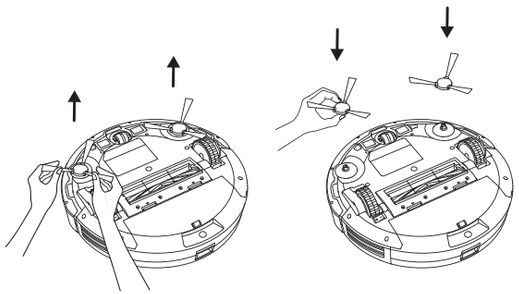

Reinigen der Sensoren und Ladekontaktstifte

Im Interesse der beeinträchtigungsfreien Leistung sollten die Sturzsensoren und Ladekontaktstifte regelmäßig gereinigt werden.

- Entfernen Sie Staub mit einem Tuch oder einer weichen Reinigungsbürste von den Sturzsensoren und Ladekontaktstiften.

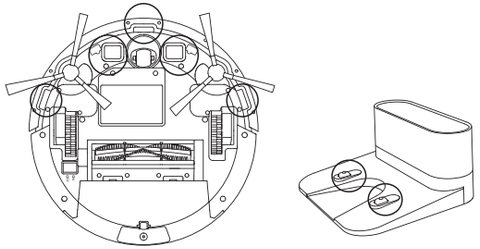

Reinigen des Schwenkrads

Haare oder Staubpartikel können sich leicht im Schwenkrad verfangen. Reinigen Sie das Schwenkrad daher regelmäßig und nach Bedarf.

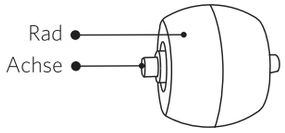

1. Ziehen Sie das Schwenkrad ab.

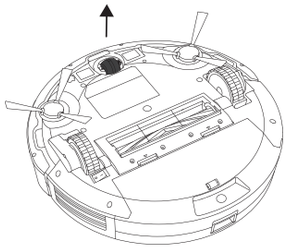

2. Entfernen Sie Haare oder Rückstände, die sich um das Rad gewickelt oder im Radgehäuse verfangen haben.
3. Setzen Sie das Rad wieder auf und lassen Sie es unter sanftem Druck einrasten.

- Sie können das Schwenkrad mit Wasser reinigen.
- Lassen Sie das Schwenkrad vollkommen trocknen, bevor Sie es verwenden.

Fehlerbehebung

Probleme	Lösungen
Der RoboVac kann nicht aktiviert werden.	• Stellen Sie sicher, dass der Netzschalter eingeschaltet ist (Position „ON“). • Vergewissern Sie sich, dass der Akku vollständig aufgeladen ist. • Ersetzen Sie die Batterien (2 x AAA) in der Fernbedienung. • Stellen Sie sicher, dass sich die Fernbedienung in Reichweite (5 m) des RoboVac befindet. • Falls das Problem weiterhin besteht, schalten Sie den Netzschalter aus und wieder ein.
Die Fernbedienung funktioniert nicht.	• Ersetzen Sie die Batterien in der Fernbedienung. • Stellen Sie sicher, dass der RoboVac eingeschaltet und vollständig aufgeladen ist.
Der RoboVac stellt plötzlich den Betrieb ein.	• Prüfen Sie, ob der RoboVac an einem Hindernis eingeklemmt ist. • Prüfen Sie, ob der Akkustand zu niedrig ist. • Falls das Problem weiterhin besteht, schalten Sie den Netzschalter aus, warten Sie 2 Sekunden und schalten Sie ihn dann wieder ein.
Es kann kein Zeitplan für die Reinigung aufgestellt werden.	• Stellen Sie sicher, dass der Netzschalter an der Unterseite des RoboVac eingeschaltet ist. • Stellen Sie sicher, dass die Zeit, Tageszeit (AM/PM) und die Zeit des Reinigunszeitplans korrekt eingestellt wurde. • Prüfen Sie, ob der Akkustand des RoboVac zu niedrig ist, um mit der Reinigung zu beginnen.
Die Saugleistung ist schwach.	• Überprüfen Sie, ob der Ansaugeinlass durch Fremdkörper blockiert wird. • Entleeren Sie den Staubbehälter. • Reinigen Sie die Filter mit einem Staubsauger oder einer Reinigungsbürste. • Überprüfen Sie, ob die Filter aufgrund von Wasser oder anderen Flüssigkeiten auf dem Boden feucht sind. Lassen Sie die Filter vor der Verwendung vollständig austrocknen.
Der RoboVac kann nicht aufgeladen werden.	• Prüfen Sie, ob die Anzeige an der Ladestation leuchtet. Ist dies nicht der Fall, wenden Sie sich an das eufy Service Center, um die Ladestation reparieren oder ersetzen zu lassen. • Entstauben Sie die Ladekontaktstifte mit einem trockenen Tuch. • Überprüfen Sie, ob Sie einen Signalton hören können, wenn der RoboVac an der Ladestation angedockt ist. Ist dies nicht der Fall, wenden Sie sich an das eufy Service Center, um die Ladestation reparieren oder ersetzen zu lassen.
Der RoboVac kann nicht zur Ladestation zurückkehren.	• Entfernen Sie alle Objekte innerhalb eines Umkreises von 1 m links und rechts neben und 2 m vor der Ladestation vom Boden. • Wenn sich RoboVac in der Nähe der Ladestation befindet, kehrt er schneller zurück. Wenn sich die Ladestation jedoch weiter entfernt befindet, benötigt der RoboVac mehr Zeit für die Rückkehr. Bitte haben Sie etwas Geduld , während der RoboVac zurückfindet. • Reinigen Sie die Ladekontaktstifte.

Probleme	Lösungen
Die rotierende Bürste dreht sich nicht.	• Reinigen Sie die rotierende Bürste. • Prüfen Sie, ob die rotierende Bürste und der Bürstenschutz richtig installiert wurden.
Die Bewegungen oder der Weg des RoboVac sind ungewöhnlich.	• Reinigen Sie die Sensoren sorgfältig mit einem trockenen Tuch. • Starten Sie den RoboVac neu, indem Sie den Netzschalter aus- und wieder einschalten.

Fehlertöne

Wenn Probleme auftreten, gibt der RoboVac eine Reihe kurzer oder langer Signaltöne aus, und die rote LED an der ▶|■ -Taste leuchtet oder blinkt.

LED blinkt rot

Fehlerton	Ursache	Lösung
Ein Signalton	• Der RoboVac sitzt fest, denn eines der Räder hat keinen Bodenkontakt (hängt in der Luft). • Wenn der RoboVac in einem extrem großen Raum ist, registriert der Stoßfänger u. U. keine Hindernisse.	Starten Sie den Reinigungsvorgang an einer anderen Stelle erneut.
Zwei Signaltöne	Der Stoßfänger des RoboVac ist blockiert.	Tippen Sie mehrmals auf den Stoßfänger von RoboVac, um eventuell darunter vorhandene Fremdkörper zu entfernen.
Drei Signaltöne	Der RoboVac kann sich unter folgenden Szenarien aufhängen: • Wenn der RoboVac nicht genug Akku hat, um umzukehren, wenn er sich an der Kante einer Treppenstufe befindet, die von einem Teppich abgedeckt ist. • Wenn der RoboVac versucht, aufgrund von starker Sonneneinstrahlung umzukehren, dies aber durch physische Barrieren nicht kann. • Wenn der RoboVac aufgrund starker Sonneneinstrahlung umkehrt, aber weiterhin für 3 Sekunden nach Umkehrung starker Sonneneinstrahlung ausgesetzt ist.	• Starten Sie den Reinigungsvorgang an einer anderen Stelle erneut. • Verwenden Sie eine physische Barriere, um den Problembereich abzusperren.
Vier Signaltöne	Der Ladestand des RoboVac-Akkus ist zu niedrig.	Setzen Sie den RoboVac auf die Ladestation und laden Sie ihn mindestens 5 Stunden lang auf.

LED leuchtet rot

Fehlerton	Ursache	Lösung
Ein Signalton	Das linke / rechte Rad der RoboVac ist blockiert.	Schalten Sie den RoboVac aus und entfernen Sie alle Haare oder Rückstände vom linken/ rechten Rad.
Zwei Signaltöne	Die seitliche Bürste des RoboVac ist blockiert.	Schalten Sie den RoboVac aus und entfernen Sie alle Haare oder Rückstände von der seitlichen Bürste.
Drei Signaltöne	Der Sauglüfter des RoboVac ist blockiert.	• Schalten Sie den RoboVac aus und entnehmen und entleeren Sie den Staubbehälter. • Stellen Sie sicher, dass der Ansaugeinlass nicht durch Haare oder Rückstände blockiert wird.
Vier Signaltöne	Die rotierende Bürste des RoboVac ist blockiert.	Schalten Sie den RoboVac aus und entfernen Sie alle Haare oder Rückstände von der rotierenden Bürste.

Technische Daten

	Produktmodell	T2115
	Eingang	19 V ⎓ 0,6 A
	Akkuspannung	14,4 V GS
	Stromverbrauch	25 W
	Akkutyp	14,4 V GS 2600 mAh-Lithium-Ionen
	Fassungsvermögen des Staubbehälters	0,6 l
	Reinigungszeit	Max. 100 Min.
	Ladedauer	300 – 360 Min.

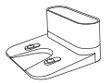	Eingang	19 V ⎓ 0,6 A
	Ausgang	19 V ⎓ 0,6 A

Kundenservice

Antworten auf häufig gestellte Fragen und weitere Informationen finden Sie unter www.eufylife.com.

support@eufylife.com

www.eufylife.com

(US) +1 (800) 988 7973 Mon-Fri 9:00am - 5:00pm (PT)	(中国) +86 400 0550 036 周一至周五 9:00 - 17:30
(UK) +44 (0) 1604 936200 Mon-Fri 6:00 - 11:00 (GMT)	(日本) +81 03 4455 7823 月–金 9:00 - 17:00
(DE) +49 (0) 69 9579 7960 Mo-Fr 6:00 - 11:00	

@EufyOfficial @EufyOfficial @EufyOfficial

Anker Innovations Limited
Room 1318-19, Hollywood Plaza, 610 Nathan Road, Mongkok, Kowloon, Hong Kong

Tabla de contenidos

56 Instrucciones de seguridad importantes

60 Acerca de su RoboVac

Contenido de la caja

Anatomía del RoboVac

Botones e indicadores

65 Uso del RoboVac

Consejos importantes antes de su uso

Preparación

Carga del RoboVac

Inicio/detención del proceso de limpieza

Selección de un modo de limpieza

Configuración de la hora y la limpieza programada

73 Limpieza y mantenimiento

Limpieza de los filtros y el recolector de polvo

Limpieza del cepillo giratorio

Limpieza de los cepillos laterales

Sustitución de los cepillos laterales

Limpieza de los sensores y las clavijas de carga

Limpieza de la rueda giratoria

78 Resolución de problemas

80 Especificaciones

81 Servicio de atención al cliente

Gracias por adquirir el RoboVac 15T. Lea todas las instrucciones antes de utilizar este producto y consérvelas en buenas condiciones para referencia futura.

Instrucciones de seguridad importantes

A fin de reducir el riesgo de lesiones o daños, lea detenidamente estas instrucciones de seguridad y consérvelas a mano durante la configuración, el uso y el mantenimiento de este dispositivo.

SÍMBOLOS DE AVISO UTILIZADOS

Este es el símbolo de alerta de seguridad. Este símbolo le advierte de riesgos que podrían resultar en daños materiales o personales e incluso la muerte.

- Este dispositivo lo pueden utilizar niños a partir de 8 años y personas con facultades físicas, sensoriales o mentales reducidas, así como con falta de experiencia y conocimientos, si se les ha proporcionado supervisión o instrucciones acerca del uso del aparato de forma segura y entienden los riesgos involucrados.
- No permita que los niños jueguen con este dispositivo.
- No permita que los niños realicen la limpieza y mantenimiento sin la supervisión de un adulto.
- Este dispositivo solo se puede utilizar con la fuente de alimentación suministrada.
- El enchufe se debe desconectar de la toma de corriente antes de limpiar o realizar el mantenimiento del dispositivo.
- El reemplazo de la batería integrada en este dispositivo se debe llevar a cabo únicamente por parte de personal cualificado.
- El dispositivo se debe desconectar del suministro principal antes de extraer la batería.
- Para recargar la batería, utilice únicamente la unidad de alimentación extraíble suministrada con este dispositivo.

- La batería se debe extraer del dispositivo antes de desecharlo. Para retirar la batería del dispositivo, primero deberá retirar los tornillos de la parte inferior y, a continuación, extraer la placa principal de circuito impreso y desatornillar la tapa de la batería con un destornillador. Para retirar la batería, desconecte el conector rápido.
- Las pilas usadas deben colocarse en una bolsa de plástico sellada y desecharse de forma segura de acuerdo con las normativas ambientales locales.
- No es posible sustituir el cable flexible externo ni el cable de la unidad de alimentación. Si el cable de alimentación está dañado, debe desechar la unidad de alimentación.
- El dispositivo es solo para interiores.
- El dispositivo no es un juguete. No se siente ni se apoye en él. Debe vigilar a los niños pequeños y mascotas durante el funcionamiento del dispositivo.
- Guarde y utilice este dispositivo solo en entornos a temperatura ambiente.
- Límpielo con un paño humedecido con agua.
- No utilice este dispositivo para recoger un objeto en llamas o que eche humo.
- No utilice este dispositivo para recoger derrames de lejía, pintura, productos químicos o cualquier otra cosa húmeda.
- Recoja los objetos como ropa y papel suelto antes de utilizar el dispositivo. Levante los cordones de persianas o cortinas y aparte los cables y objetos frágiles. Si el dispositivo pasa por encima de un cable y lo arrastra, podría tirar un objeto de una mesa o estantería.
- Si la habitación que desea limpiar tiene balcón, debe utilizar una barrera física para evitar que el dispositivo acceda a él y garantizar un funcionamiento seguro.

- No coloque nada sobre el dispositivo.
- Tenga en cuenta que el dispositivo se mueve por cuenta propia. Tenga cuidado al caminar por el área donde se encuentre para evitar pisarlo.
- No lo utilice en zonas en las que haya tomas de corriente en el suelo.
- No exponga el sistema eléctrico del dispositivo, su batería ni la base de carga integrada. La unidad no dispone de piezas que el usuario pueda reparar.
- No utilice este dispositivo en una superficie sin acabar, sin sellar, encerada o rugosa. De lo contrario, podría provocar daños en el suelo y el dispositivo. Utilícelo solo en superficies duras o alfombras con poco pelo.
- Este dispositivo se ha diseñado para utilizarse en suelos sin rayarlos. Le recomendamos que realice una prueba del dispositivo en una pequeña área de la habitación para garantizar que no provoca arañazos antes de limpiar la habitación completa.

Aviso

Este símbolo en el dispositivo o en su embalaje indica lo siguiente:
No deseche los aparatos eléctricos como residuos urbanos sin clasificar; utilice instalaciones de recogida independientes. Póngase en contacto con las autoridades locales para obtener información acerca de los sistemas de recogida disponibles. Si se desechan dispositivos eléctricos en vertederos o basureros, pueden filtrarse sustancias peligrosas hasta las aguas subterráneas y llegar a la cadena alimenticia, lo que supondría un daño para su salud y bienestar. Al cambiar dispositivos antiguos por nuevos, el minorista tiene la obligación legal de recuperar el dispositivo antiguo para su eliminación, sin cargo alguno.

Declaración de conformidad

Este producto cumple los requisitos de interferencias radioeléctricas de la Comunidad Europea. Por la presente, Anker Innovations Limited declara que el producto tipo T2115 cumple con las Directivas 2014/35/UE y 2014/30/UE. El texto completo de la declaración de conformidad de la UE está disponible en la siguiente dirección de Internet: https://www.eufylife.com/.

Acerca de su RoboVac

Contenido de la caja

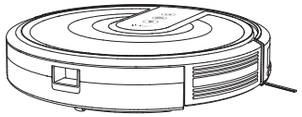

RoboVac 15T

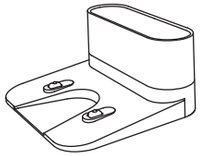

Base de carga

Mando a distancia (2 pilas AAA)

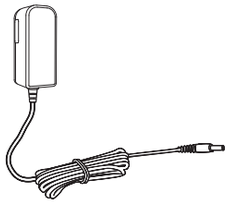

Adaptador de alimentación

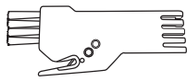

Herramienta de limpieza

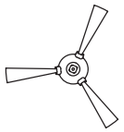

Cepillos laterales (4)

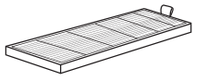

Filtro de alto rendimiento adicional

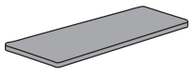

Filtro de espuma adicional

Sujetacables (5)

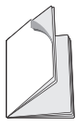

Manual del propietario y otros documentos

Anatomía del RoboVac

Parte superior y lateral

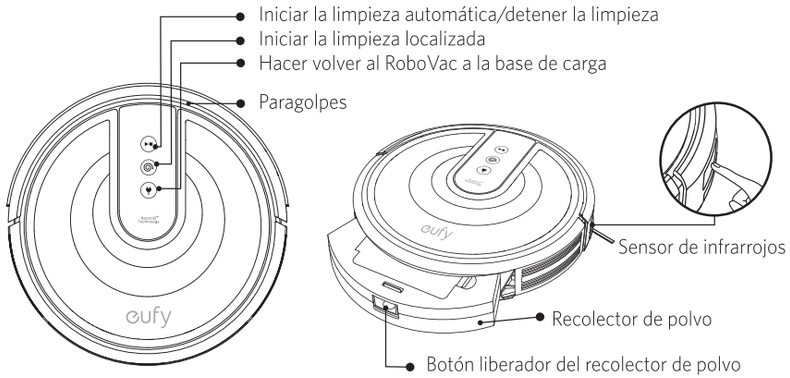

Parte inferior

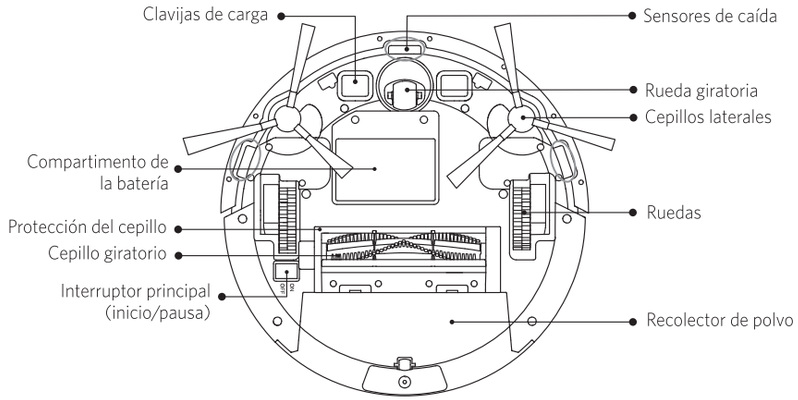

Recolector de polvo

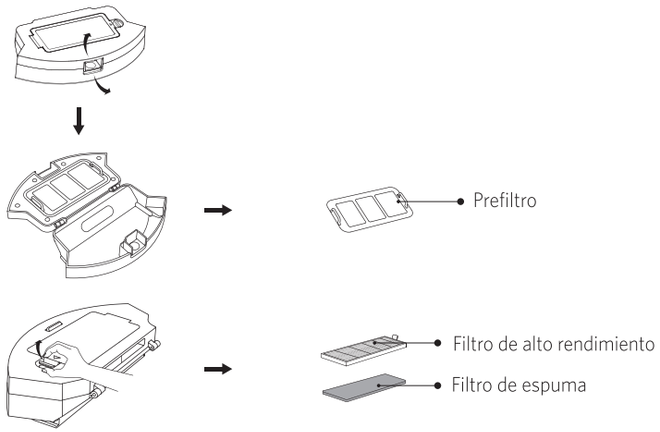

Entrada de succión

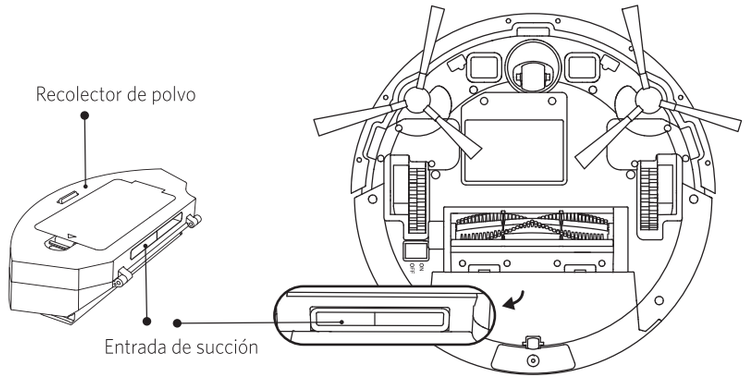

Base de carga

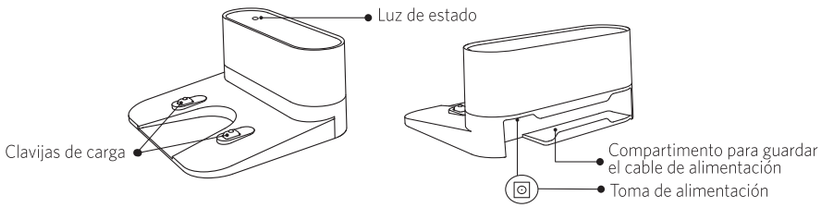

Mando a distancia

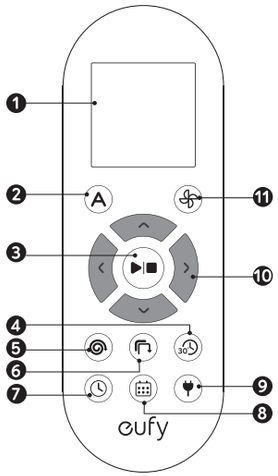

1. Pantalla
2. Iniciar la limpieza automática
3. Iniciar la limpieza automática/Detener la limpieza
4. Iniciar la limpieza rápida
5. Iniciar la limpieza localizada
6. Iniciar la limpieza de esquinas
7. Configurar la hora
8. Programar la hora de inicio de la limpieza automática
9. Hacer que el RoboVac vuelva a la estación de carga
10. Controlar manualmente la dirección de limpieza/ Ajustar la hora y los minutos
11. Ajustar el nivel de potencia de aspiración en los modos automático y de limpieza rápida

Pantalla del mando a distancia

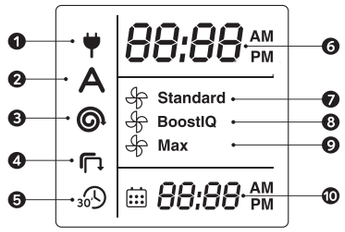

1. Regreso a la estación de carga
2. Modo de limpieza automática seleccionado
3. Modo de limpieza localizada seleccionado
4. Modo de limpieza de esquinas seleccionado
5. Modo de limpieza rápida seleccionado
6. Reloj
7. Potencia de aspiración estándar activada
8. Potencia de aspiración dinámica BoostIQ™ activada
9. Potencia de aspiración máxima activada
10. Hora de limpieza programada

Antes de utilizar el mando a distancia por primera vez, introduzca 2 pilas AAA. Asegúrese de que los extremos positivo y negativo de las pilas se encuentran en la dirección correcta, tal como se indica en el compartimento.

Botones e indicadores

		Iniciar/detener la limpieza • Azul fijo: en espera o limpiando • Rojo fijo/parpadeo rojo: error * Consulte la sección "**Resolución de problemas > Tono de error**" de este manual para encontrar soluciones.
		Limpieza localizada • Parpadeo azul: modo localizado
		Regreso a la base de carga • Parpadeo azul: regreso a la base de carga • Parpadeo naranja: batería baja, regreso a la base de carga • Parpadeo naranja (cuando se encuentra acoplado a la base de carga): cargando • Azul fijo (cuando se encuentra acoplado a la base de carga): totalmente cargado

- Para conservar la alimentación, todos los indicadores LED se apagarán automáticamente cuando:
  - El RoboVac no se encuentre acoplado a la base de carga y haya estado inactivo durante 1 minutos;
  - El RoboVac lleve 1 minutos completamente cargado.

Uso del RoboVac

Consejos importantes antes de su uso

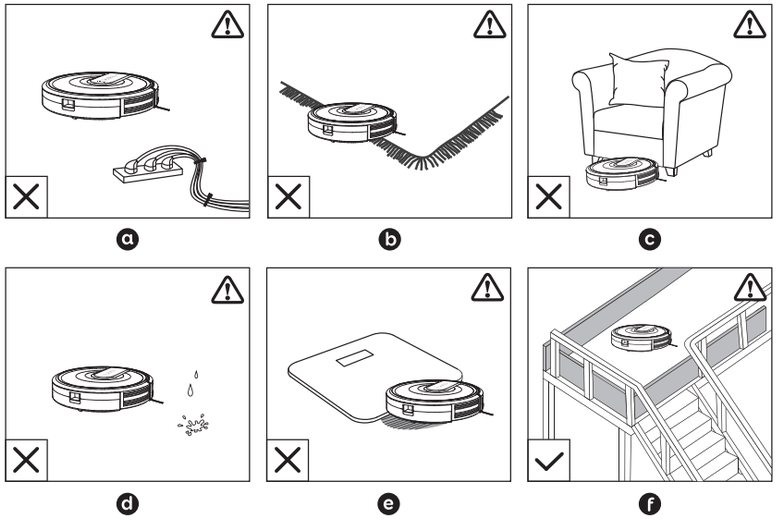

- **a** Retire los cables y objetos pequeños del suelo que podrían quedar atascados en el RoboVac. Puede usar los sujetacables para organizar los distintos cables.
- **b** Pliegue los bordes con flecos de las alfombras para evitar que el RoboVac se enrede. Evite limpiar alfombras con mucho pelo, de colores muy oscuros o de un grosor superior a 26 mm (1,02 pulgadas), ya que el RoboVac podría no funcionar correctamente.
- **c** No limpie espacios de menos de 73 mm (2,87 pulgadas) de altura para evitar que el RoboVac quede atascado. Si es necesario, coloque una barrera física para bloquear zonas problemáticas.
- **d** Mantenga el RoboVac lejos de zonas húmedas.
- **e** El RoboVac podría subirse a objetos de hasta 16 mm (0,63 pulgadas) de altura. Si es posible, retire estos objetos.
- **f** Los sensores anticaída del RoboVac detectan escaleras y desniveles bruscos para evitar caídas. Es posible que su eficacia se vea reducida si están sucios o se usan en suelos reflectantes y de colores muy oscuros. Se recomienda colocar barreras físicas para bloquear las zonas por las que el RoboVac podría caerse.

Coloque barreras físicas delante de chimeneas y zonas en las que el RoboVac podría sufrir daños al entrar.

Preparación

1 Instale los cepillos laterales antes de usar el producto.

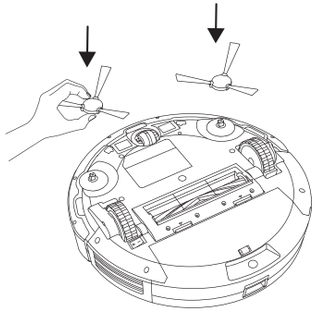

2 Encienda el interruptor principal situado en la parte inferior del RoboVac.

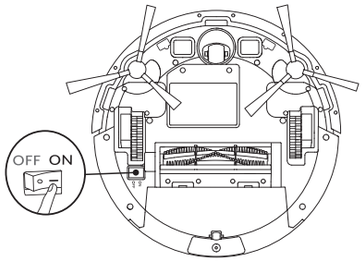

Quite el adhesivo que hay junto al interruptor principal y los bloques de espuma junto al paragolpes antes de usar el dispositivo.

3 Coloque la estación de carga en una superficie nivelada y apoyada contra la pared.

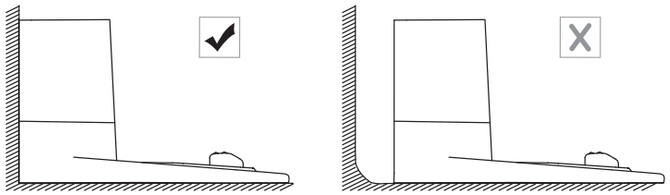

4 Retire los objetos que se encuentren a una distancia de 1 m de los laterales de la estación de carga y de 2 m de la parte frontal. Si no puede retirar los objetos, compruebe que el RoboVac puede volver a la estación de carga con normalidad; de lo contrario, póngase en contacto con el servicio de atención al cliente de eufy para obtener asistencia.

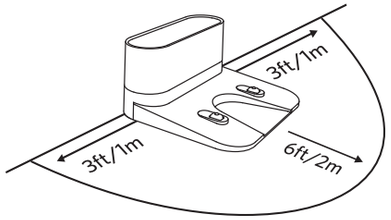

5 Conecte el conector redondo del adaptador a la toma de corriente de la base de carga y el otro extremo del cable a una toma de pared.

- Al conectar la base de carga a la corriente eléctrica, el indicador LED de la base se enciende de color BLANCO FIJO.

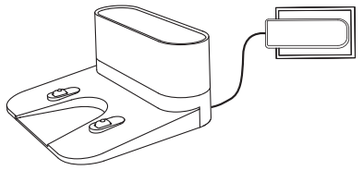

- *Instale la base de carga en una ubicación a la que el RoboVac pueda acceder fácilmente. Es recomendable colocar la base de carga junto a una pared y sobre una superficie plana y resistente en lugar de sobre alfombras o moquetas.*
- *Mantenga siempre la base de carga enchufada. De lo contrario, el RoboVac no volverá automáticamente a la misma.*

Carga del RoboVac

- El RoboVac dispone de una batería recargable preinstalada que debe cargarse por completo antes de su uso.
- El RoboVac volverá a la base de carga al terminar un ciclo de limpieza o cuando la batería se esté agotando.

Método 1: para conectar el RoboVac a la base de carga, alinee sus clavijas de carga con las de la base.

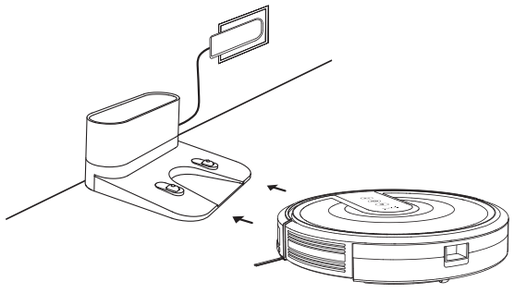

Método 2: Pulse en el RoboVac o en el mando a distancia para hacer volver al RoboVac a la base de carga.

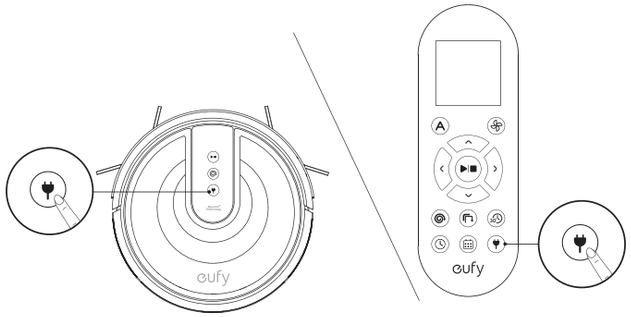

Apague el interruptor principal si no planea utilizar el RoboVac durante un largo periodo de tiempo. Para conservar la vida útil de la batería, vuelva a cargarla al menos una vez cada 6 meses.

Inicio/detención del proceso de limpieza

- *Asegúrese de que el interruptor principal de la parte inferior del RoboVac esté activado antes de usarlo.*

1. Pulse el botón ▶|■ del RoboVac o el botón A / ▶|■ del mando a distancia para empezar a limpiar en el modo automático.

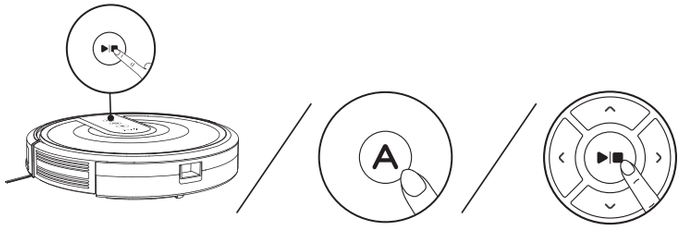

2. Pulse el botón ▶|■ en el RoboVac o en el mando a distancia para detener el proceso de limpieza.

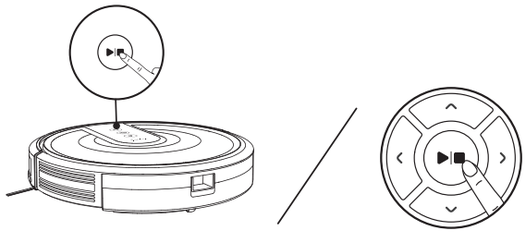

Selección de un modo de limpieza

1. Limpieza automática

Para optimizar su ruta de limpieza, el RoboVac selecciona diferentes modos de limpieza automáticamente hasta que finaliza el proceso. Este es el modo de limpieza más utilizado.

Pulse el botón ▶|■ del RoboVac o el botón A / ▶|■ del mando a distancia para empezar a limpiar en el modo automático.

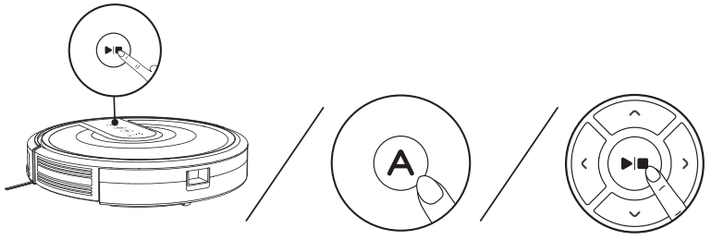

- *El RoboVac volverá a la base de carga automáticamente cuando quede poca batería o al finalizar la limpieza.*
- *Al encenderse, el RoboVac comenzará en el modo de limpieza automático de forma predeterminada.*

Función BoostIQ™

Al activar la función BoostIQ™, el RoboVac aumentará automáticamente la potencia de succión si detecta que es necesario para garantizar una limpieza óptima. La función BoostIQ™ es ideal para la limpieza de alfombras gruesas y elementos difíciles de barrer, pues reducirá el tiempo de limpieza total aunque aumentará el nivel de ruido. Si el ruido de la aspiración provocado por la función BoostIQ™ le resulta molesto, puede desactivarla. Esta función solo funciona en los modos automático y de limpieza rápida.

En el modo automático o de limpieza rápida, pulse varias veces en el mando a distancia para ajustar el nivel de potencia de succión.

- El mando a distancia mostrará el icono correspondiente.

Icono	Nivel de potencia de aspiración
Standard	Potencia estándar
BoostIQ	Cambia automáticamente entre la potencia estándar y mejorada (predeterminado)
Max	Potencia máxima

La próxima vez que el RoboVac inicie la limpieza en el modo automático o de limpieza rápida, se ajustará al nivel de potencia de succión seleccionado anteriormente.

2. Limpieza localizada

El RoboVac limpia a fondo una zona determinada siguiendo un patrón en espiral, lo que resulta útil si hay una zona con polvo o suciedad concentrada. En el modo de limpieza localizada, el RoboVac detendrá el proceso de limpieza tras 2 minutos.

Pulse el botón del RoboVac o del mando a distancia para empezar a limpiar en el modo localizado.

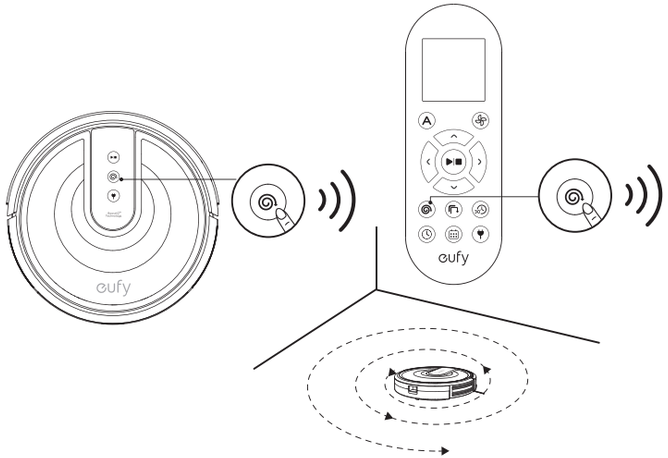

3. Limpieza de bordes

Al detectar una pared, el RoboVac reduce la velocidad y la sigue para garantizar que el borde se limpia correctamente. En el modo de limpieza de bordes, el RoboVac limpiará durante 20 minutos y volverá a la base de carga.

Pulse el botón del mando a distancia para iniciar el modo de limpieza de esquinas.

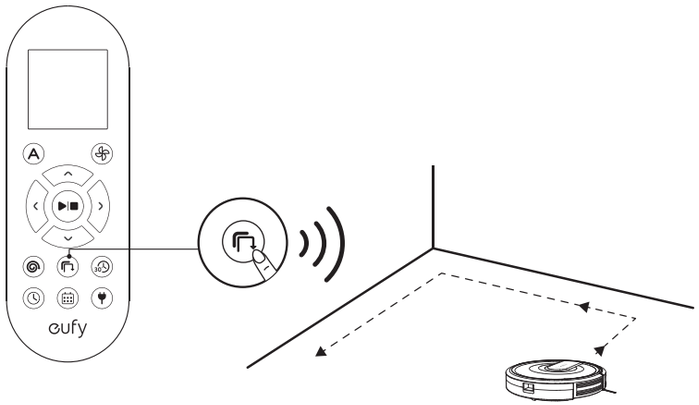

4. Limpieza rápida

En este modo, el RoboVac dejará de limpiar automáticamente tras 30 minutos y volverá a la base de carga. Si necesita limpiar una habitación o área de tamaño reducido, se recomienda seleccionar este modo para ahorrar tiempo y energía.

Pulse el botón del mando a distancia para iniciar el modo de limpieza rápida.

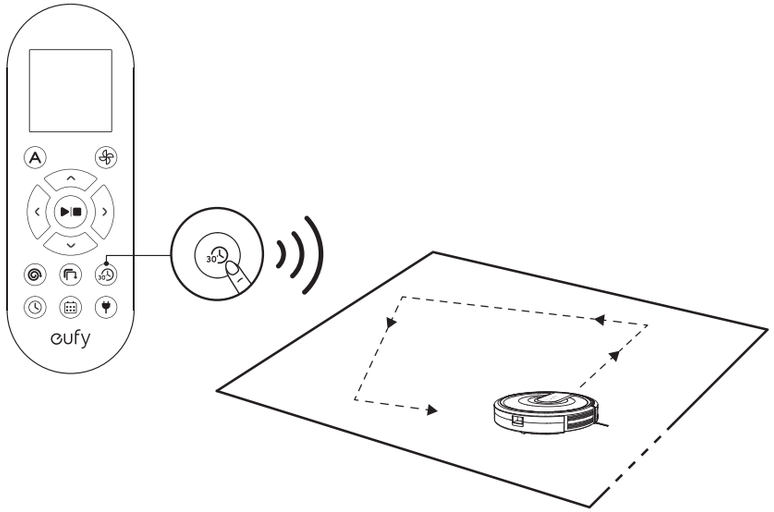

5. Limpieza manual

Puede dirigir el RoboVac para que limpie una zona determinada con los botones de dirección del mando a distancia.

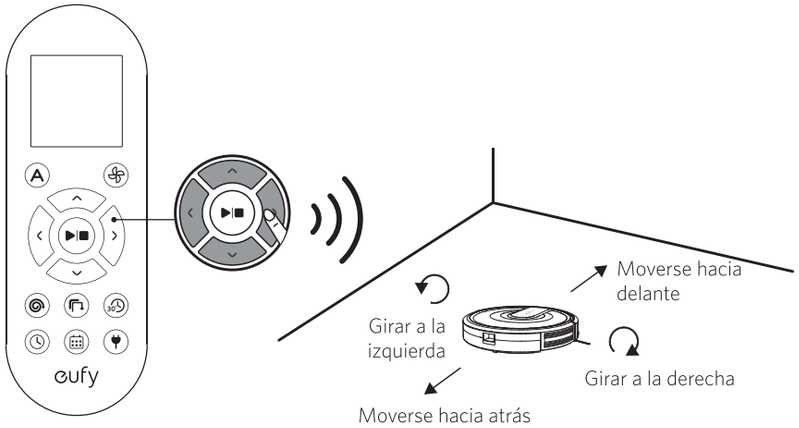

Configuración de la hora y la limpieza programada

Configuración de la hora

Antes de programar una limpieza, asegúrese de que la hora se ha configurado correctamente a la hora local.

1. Asegúrese de que el interruptor principal de la parte inferior del RoboVac esté encendido.
2. Pulse ◷ en el mando a distancia. La hora parpadeará en la pantalla.
3. Pulse ∧∨ < > para configurar la hora y los minutos.

   Nota: Asegúrese de que el periodo del día (a. m./p. m.) se ha configurado correctamente.
4. Pulse ◷ o ▶|■ para guardar la configuración. El RoboVac emitirá **UN PITIDO** para indicar que la hora se ha configurado correctamente.

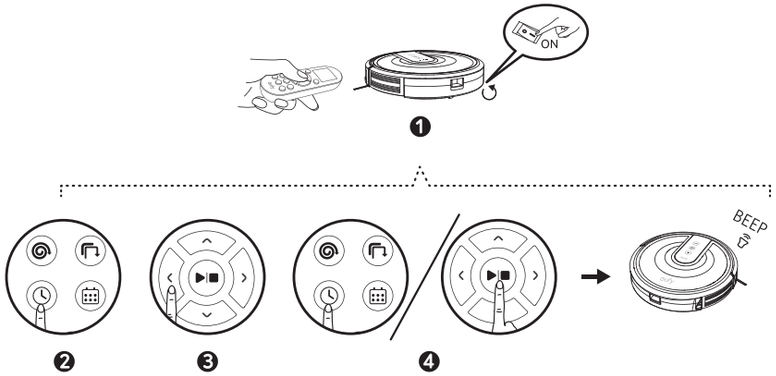

Para garantizar una configuración correcta de la hora, asegúrese de que el RoboVac esté encendido. Cuando la hora se haya configurado correctamente, escuchará un pitido.

Configuración de una limpieza programada

Puede programar el RoboVac para que inicie una limpieza a una hora específica. Para cancelar una limpieza programada previamente, mantenga pulsado ▦ durante 3 segundos hasta que el RoboVac emita dos pitidos y ▦ desaparezca.

Nota: Antes de configurar una limpieza programada, asegúrese de que la hora se ha establecido correctamente a la hora local. Para obtener información sobre cómo establecer la hora, consulte la sección anterior "**Configuración de la hora**".

1. Asegúrese de que el interruptor principal de la parte inferior del RoboVac esté encendido.
2. Pulse ▦ en el mando a distancia. ▦ parpadeará en la pantalla.

3. Pulse ∧∨ < > para configurar la hora y los minutos.

   Nota: Asegúrese de que el periodo del día (a. m./p. m.) se ha configurado correctamente.
4. Pulse ▦ o ▶|■ para guardar la configuración. El RoboVac emitirá **UN PITIDO** para indicar que la programación se ha configurado correctamente.

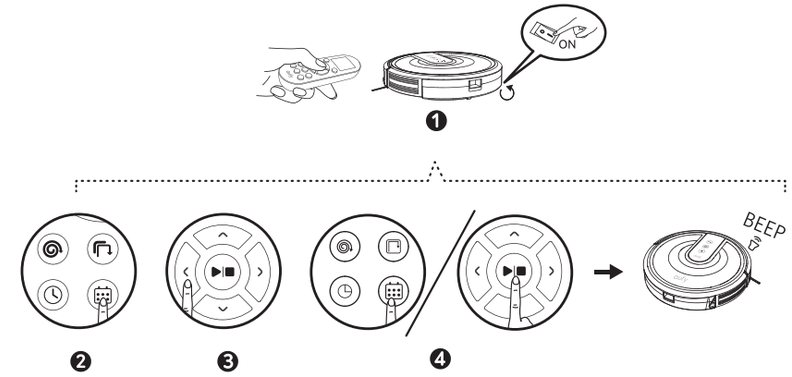

Para garantizar la configuración correcta de la programación, asegúrese de que el RoboVac esté encendido. Escuchará un pitido cuando la programación se haya configurado correctamente.

Limpieza y mantenimiento

Para obtener un rendimiento óptimo, siga las siguientes instrucciones para realizar la limpieza y el mantenimiento regulares del RoboVac. La frecuencia de limpieza/sustitución dependerá de sus hábitos de uso del RoboVac.

Frecuencia de limpieza/sustitución recomendada

Pieza del RoboVac	Frecuencia de limpieza	Frecuencia de sustitución
Recolector de polvo	Después de cada uso	-
Filtros	Una vez por semana	Cada 2 meses
Cepillo giratorio	Una vez por semana	Cada 6-12 meses
Cepillos laterales	Una vez al mes	Cada 3-6 meses (o cuando se vean deteriorados)
Protección del cepillo	Una vez al mes	Cada 3-6 meses (o cuando la tira de goma de silicona de la protección del cepillo esté visiblemente deteriorada)
Sensores	Una vez al mes	-
Clavijas de carga	Una vez al mes	-
Rueda giratoria	Una vez al mes	-

Limpieza de los filtros y el recolector de polvo

1. Pulse el botón de extracción del recolector de polvo para extraer el depósito.
2. Abra y vacíe el recolector de polvo.

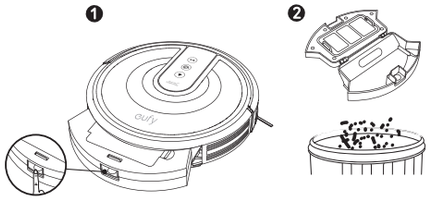

3. Retire el prefiltro tirando de los ganchos, tal como se muestra en la imagen.

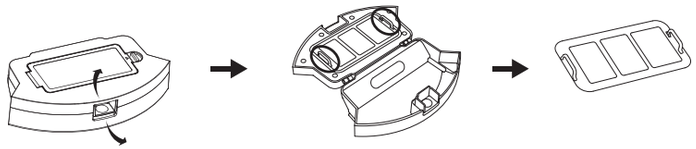

4. Saque el filtro de espuma y el filtro de alto rendimiento.

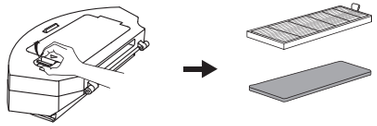

5. Limpie el recolector de polvo y los filtros con una aspiradora o un cepillo.

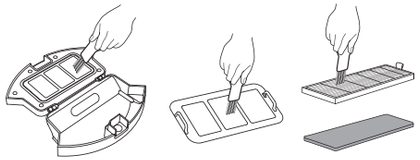

6. Vuelva a colocar los filtros y el prefiltro en el recolector de polvo.

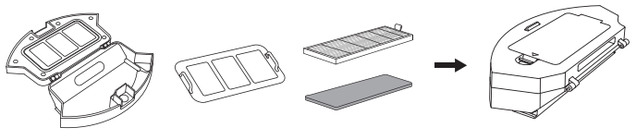

7. Vuelva a introducir el recolector de polvo en la unidad principal.

Puede lavar el recolector de polvo, el prefiltro y el filtro de espuma con agua. Asegúrese de secarlos bien al aire antes de volver a colocarlos. No lave el filtro de alto rendimiento con agua, ya que podría dañarlo y reducir la potencia de succión.

Limpieza del cepillo giratorio

1. Tire de las pestañas de liberación para desbloquear la protección del cepillo, tal y como se muestra.
2. Levante y retire el cepillo giratorio.
3. Limpie el cepillo giratorio con el accesorio de limpieza o con un aspirador.
4. Para volver a colocar el cepillo giratorio, introduzca primero el extremo saliente y, a continuación, encájelo en su sitio.
5. Presione hacia abajo para colocar la protección del cepillo en su sitio.

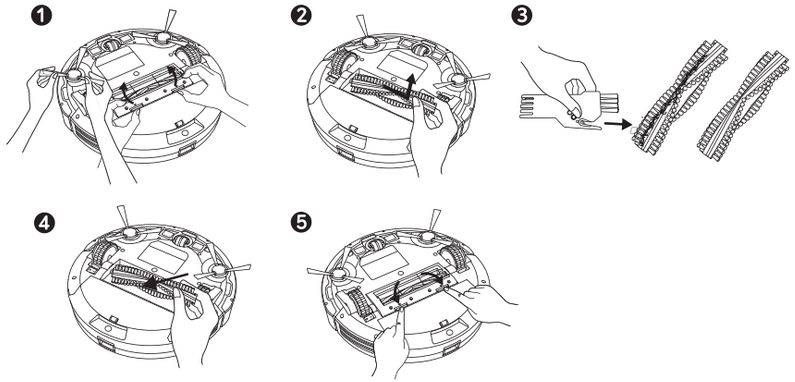

Limpieza de los cepillos laterales

Sustancias extrañas, como pelos, pueden enredarse con facilidad en los cepillos laterales y la suciedad podría adherirse a ellos. Asegúrese de limpiarlos con regularidad.

1. Retire los cepillos laterales.

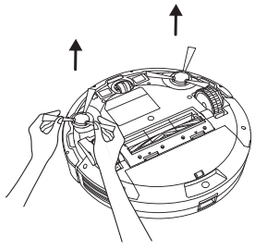

2. Desenrolle y tire con cuidado del pelo o cordón atrapado entre la unidad principal y los cepillos laterales.
3. Utilice un paño humedecido con agua caliente para eliminar el polvo de los cepillos o para devolverles la forma.

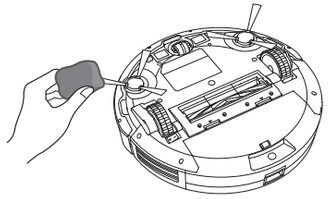

Utilice los cepillos laterales solo cuando estén completamente secos.

Sustitución de los cepillos laterales

Después de un tiempo, es posible que los cepillos laterales se doblen o deterioren. Para sustituirlos, siga las instrucciones que se indican a continuación.

Saque los cepillos laterales antiguos y coloque los nuevos en su lugar.

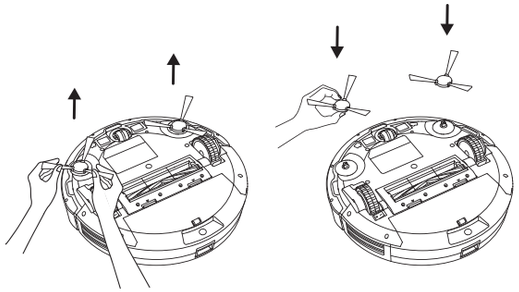

Limpieza de los sensores y las clavijas de carga

Para obtener un rendimiento óptimo, limpie los sensores de caída y las clavijas de carga con regularidad.

- Elimine el polvo de los sensores de caída y las clavijas de carga con un paño o cepillo.

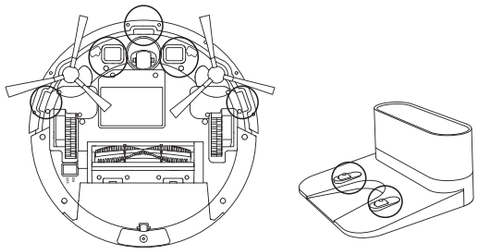

Limpieza de la rueda giratoria

El pelo y las partículas de polvo pueden quedarse atrapados fácilmente en la rueda giratoria. Asegúrese de limpiar la rueda giratoria con regularidad, según sea necesario.

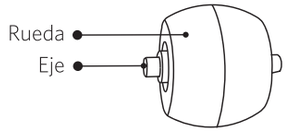

1. Tire de la rueda giratoria hacia fuera.

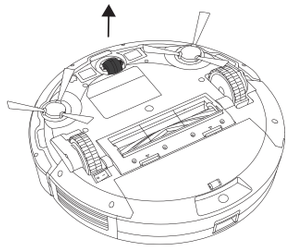

2. Retire el pelo y la suciedad que haya podido enredarse en la rueda o atascarse en la cavidad de la rueda.
3. Vuelva a colocar la rueda y empújela hasta que encaje en su sitio.

- Puede limpiar la rueda giratoria con agua.
- Utilice la rueda giratoria solo cuando esté completamente seca.

Resolución de problemas

Problemas	Soluciones
No es posible activar el RoboVac.	• Asegúrese de que el interruptor principal está en la posición de encendido. • Asegúrese de que la batería está totalmente cargada. • Cambie las pilas (2 AAA) del mando a distancia. • Asegúrese de que el mando a distancia se encuentre dentro del área de alcance (5 m/16 pies) del RoboVac. • Si el problema persiste, apague el interruptor de alimentación principal y vuelva a encenderlo.
El mando a distancia no funciona.	• Cambie las pilas del mando a distancia. • Asegúrese de que el RoboVac está activado y completamente cargado.
El RoboVac deja de funcionar repentinamente.	• Compruebe que el RoboVac no se haya atascado en un obstáculo. • Compruebe que el nivel de batería no sea demasiado bajo. • Si el problema persiste, apague el interruptor de alimentación principal, espere 2 segundos y vuelva a encenderlo.
No se pueden programar limpiezas.	• Asegúrese de que el interruptor principal de la parte inferior del RoboVac esté encendido. • Asegúrese de que la hora, el periodo del día (a. m./p. m.) y la hora de la programación se han configurado correctamente. • Compruebe si el nivel de la batería del RoboVac es suficiente para iniciar la limpieza.
La potencia de succión es débil.	• Compruebe si existe alguna obstrucción en la entrada de succión. • Vacíe el recolector de polvo. • Limpie los filtros con una aspiradora o un cepillo. • Si hay agua o algún otro líquido en el suelo, compruebe si se han mojado los filtros. Deje secar los filtros por completo antes de usarlos.
No se puede cargar el RoboVac.	• Compruebe si se ilumina el indicador de la base de carga. Si no es así, póngase en contacto con el centro de servicio de Eufy para reparar o sustituir la base de carga. • Limpie el polvo de las clavijas de carga con un paño seco. • Compruebe si puede oír un pitido cuando el RoboVac se conecta a la base de carga. Si no es así, póngase en contacto con el centro de servicio de Eufy para reparar o sustituir la base de carga.
El RoboVac no puede regresar a la base de carga.	• Retire los objetos que se encuentren a no más de 1 m (3 pies) de los laterales de la base de carga y a no más de 2 m (6 pies) de la parte frontal. • El RoboVac volverá más rápido si se encuentra cerca de la base de carga. Por otra parte, si la base de carga se encuentra lejos, el RoboVac necesitará más tiempo para volver. Tenga paciencia mientras busca el camino de vuelta. • Limpie las clavijas de carga.

Problemas	Soluciones
El cepillo giratorio no gira.	• Limpie el cepillo giratorio. • Compruebe que el cepillo giratorio y la protección del cepillo se hayan instalado correctamente.
Los movimientos o el recorrido del RoboVac son inusuales.	• Limpie cuidadosamente los sensores con un paño seco. • Apague y vuelva a encender el interruptor para reiniciar el RoboVac.

Tonos de error

Cuando el RoboVac detecte algún problema, emitirá una serie de pitidos largos o cortos y la luz roja del botón ▶|■ parpadeará o se mantendrá fija.

Luz roja parpadeante

Tono de error	Causa	Solución
Un pitido	• El RoboVac está atascado y una de las ruedas no está en contacto con el suelo (suspendida en el aire). • Puede que el RoboVac esté en una habitación muy grande y el paragolpes no esté registrando los obstáculos.	Reanude la limpieza en una nueva ubicación.
Dos pitidos	El paragolpes del RoboVac está atascado.	Aplique varios toques en el paragolpes para soltar cualquier tipo de suciedad que pueda haber atrapada debajo.
Tres pitidos	El RoboVac se puede atascar en las siguientes situaciones: • Cuando el RoboVac se encuentra en el borde de una escalera cubierta con una alfombra y no tiene suficiente batería para retroceder. • Cuando el RoboVac intenta retroceder debido a la exposición a luz solar intensa, pero no puede debido a barreras físicas en su camino. • Cuando el RoboVac retrocede debido a la exposición a luz solar intensa, pero sigue estando expuesto a ella después de retroceder durante 3 segundos.	• Reanude la limpieza en una nueva ubicación. • Coloque una barrera física para bloquear la zona problemática.
Cuatro pitidos	El nivel de batería del RoboVac es demasiado bajo.	Cargue el RoboVac manualmente durante al menos 5 horas.

Luz roja fija

Tono de error	Causa	Solución
Un pitido	La rueda izquierda o derecha del RoboVac está atascada.	Apague el RoboVac y retire el pelo o la suciedad de la rueda derecha o izquierda.
Dos pitidos	El cepillo lateral del RoboVac está atascado.	Apague el RoboVac y retire el pelo o la suciedad del cepillo lateral.
Tres pitidos	El ventilador de aspiración del RoboVac se ha atascado.	• Apague el RoboVac y, a continuación, extraiga y vacíe el recolector de polvo. • Asegúrese de que la entrada de succión no está bloqueada por pelo o suciedad.
Cuatro pitidos	El cepillo giratorio del RoboVac está atascado.	Apague el RoboVac y retire el pelo o la suciedad del cepillo giratorio.

Especificaciones

	Modelo de producto	T2115
	Entrada	19 V ⎓ 0,6 A
	Voltaje de la batería	14,4 V de CC
	Consumo de energía	25 W
	Tipo de batería	14,4 V de CC Iones de litio de 2600 mAh
	Capacidad del recolector de polvo	0,6 L
	Tiempo de limpieza	Máx. 100 minutos
	Tiempo de carga	300 - 360 minutos

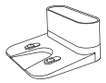	Entrada	19 V ⎓ 0,6 A
	Salida	19 V ⎓ 0,6 A

Servicio de atención al cliente

Para consultar las preguntas frecuentes u obtener más información, visite www.eufylife.com.

support@eufylife.com

www.eufylife.com

(US) +1 (800) 988 7973 Mon-Fri 9:00am - 5:00pm (PT)	(中国) +86 400 0550 036 周一至周五 9:00 - 17:30
(UK) +44 (0) 1604 936200 Mon-Fri 6:00 - 11:00 (GMT)	(日本) +81 03 4455 7823 月–金 9:00 - 17:00
(DE) +49 (0) 69 9579 7960 Mo-Fr 6:00 - 11:00	

@EufyOfficial @EufyOfficial @EufyOfficial @EufyOfficial

Anker Innovations Limited
Room 1318-19, Hollywood Plaza, 610 Nathan Road, Mongkok, Kowloon, Hong Kong

Table des matières

84 Consignes importantes de sécurité

88 À propos de votre RoboVac

Contenu du pack

Anatomie du RoboVac

Boutons et indicateurs

93 Utiliser votre RoboVac

Conseils importants avant l'utilisation

Préparation

Chargement de votre RoboVac

Démarrer / arrêter le nettoyage

Sélection d'un mode de nettoyage

Réglage de l'heure et du nettoyage programmé

101 Nettoyage et entretien

Nettoyer le collecteur de poussière et les filtres

Nettoyer la brosse cylindrique

Nettoyer les brosses latérales

Remplacer les brosses latérales

Nettoyer les capteurs et les broches de chargement

Nettoyer la roue pivotante

106 Dépannage

108 Spécifications techniques

109 Service client

Nous vous remercions d'avoir acheté le RoboVac 15T. Veuillez consulter toutes les consignes avant d'utiliser ce produit et conservez-les pour référence ultérieure.

Consignes importantes de sécurité

Pour réduire le risque de blessure ou de dommage, lisez attentivement les consignes de sécurité et gardez-les à portée de main lors de la configuration, l'utilisation et l'entretien de cet appareil.

SYMBOLES D'AVERTISSEMENT UTILISÉS

Il s'agit du symbole d'avertissement de sécurité. Ce symbole vous alerte sur les dangers potentiels qui peuvent entraîner des dommages matériels et/ou des lésions corporelles graves ou la mort.

- Cet appareil peut être utilisé par des enfants âgés de 8 ans et plus, ainsi que des personnes présentant des capacités physiques, sensorielles ou mentales réduites, ou un manque d'expérience et de connaissances, si celles-ci sont sous surveillance ou ont reçu les instructions d'utilisation de cet appareil et comprennent les risques encourus, et l'utilisent dans un endroit sûr.
- Les enfants doivent être surveillés afin de s'assurer qu'ils ne jouent pas avec cet appareil.
- Le nettoyage et l'entretien ne doivent pas être effectués par des enfants sans la supervision des adultes.
- Cet appareil doit uniquement être utilisé avec le bloc d'alimentation fourni.
- La fiche doit être débranchée de la prise avant le nettoyage ou la maintenance de cet appareil.
- La batterie de cet appareil peut uniquement être remplacée par des personnes qualifiées.
- Cet appariel ne doit pas être raccordé à l'alimentation électrique lors du retrait de la batterie.

- Pour recharger la batterie, utilisez uniquement le cordon amovible du bloc d'alimentation fourni avec cet appareil.
- La batterie doit être retirée de cet appareil avant de le mettre au rebut. Pour retirer la batterie à partir de cet appareil, retirez d'abord les vis de la partie inférieure, puis retirez le circuit principal et dévissez le couvercle de la batterie à l'aide d'un tournevis. Retirez la batterie en débranchant le connecteur rapide.
- La batterie usagée doit être placée dans un sac en plastique hermétique et éliminée en toute sécurité, conformément aux réglementations environnementales locales.
- Le câble flexible externe ou le cordon du bloc d'alimentation ne peut pas être remplacé ; si le cordon est endommagé, l'unité d'alimentation doit être éliminée.
- Cet appareil est destiné exclusivement à une utilisation en intérieur.
- Cet appareil n'est pas un jouet. Ne pas se tenir debout ou assis sur cet appareil. Les jeunes enfants et les animaux de compagnie doivent être surveillés lors du fonctionnement de cet appareil.
- Entreposez et utilisez cet appareil dans des environnements à température ambiante.
- Nettoyez avec un chiffon imbibé d'eau uniquement.
- Ne pas utiliser cet appareil pour ramasser tout élément en train de brûler ou fumant.
- Ne pas utiliser cet appareil pour ramasser des déversements d'eau de javel, de peinture, de produits chimiques ou quoi que ce soit de mouillé.
- Avant d'utiliser cet appareil, ramassez les objets tels que les vêtements et les feuilles de papier. Mettez en hauteur les cordons de stores ou de rideaux au sol et déplacez les objets fragiles et les cordons d'alimentation hors du passage

de l'appareil. Si cet appareil passe au-dessus d'un cordon d'alimentation et le traîne avec lui, un objet peut tomber d'une table ou d'une étagère.

- Si la pièce à nettoyer possède un balcon, une barrière physique doit être utilisée pour empêcher l'accès au balcon et garantir un fonctionnement sécurisé.
- Ne rien placer sur le dessus de cet appareil.
- Gardez à l'esprit que cet appareil se déplace par ses propres moyens. Faites attention en marchant dans la zone où cet appareil fonctionne, afin d'éviter de marcher dessus.
- Ne pas utiliser cet appareil dans des zones avec prises électriques exposées sur le plancher.
- Ne pas exposer l'électronique de cet appareil, de sa batterie ou de la base de recharge intégrée. L'appareil ne contient aucune pièce réparable par l'utilisateur.
- Ne pas utiliser cet appareil sur un sol inachevé, non vitrifié, ciré ou rugueux. Cela peut entraîner des dommages sur le sol et cet appareil. Utilisez-le uniquement sur des surfaces dures ou des moquettes à poils ras.
- Cet appareil a été conçu pour être utilisé sur des planchers sans le rayer. Nous vous recommandons de toujours tester le périphérique sur une petite zone de la pièce à nettoyer, avant de nettoyer la salle entière, pour s'assurer qu'aucune rayure n'apparaisse.

Avis

Ce symbole sur le produit ou son emballage indique : Ne pas jeter les appareils électriques de la même manière que les déchets municipaux non triés ; utilisez une infrastructure de collecte séparée. Contactez directement votre commune pour plus d'informations concernant les systèmes de collecte disponibles. Si des appareils électriques sont jetés dans des décharges ou des dépotoirs, des substances dangereuses peuvent s'infiltrer dans les eaux souterraines et entrer dans la chaîne alimentaire, nuire à votre santé et votre bien-être. Quand vous remplacez vos anciens appareils par de nouveaux, le détaillant est légalement obligé de reprendre votre ancien appareil pour son élimination, au minimum gratuitement.

Déclaration de conformité

Ce produit est conforme aux exigences en matière d'interférences radio de la Communauté européenne. Par les présentes, Anker Innovations Limited déclare que le produit de type T2115 est conforme aux directives 2014/35/UE et 2014/30/UE. Le texte complet de la déclaration de conformité UE est disponible à l'adresse Internet suivante : https://www.eufylife.com/.

À propos de votre RoboVac

Contenu du pack

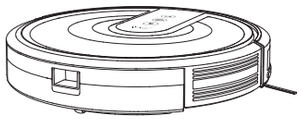

RoboVac 15T

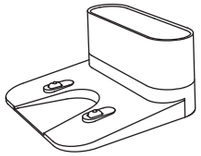

Base de chargement

Télécommande
(2 piles AAA)

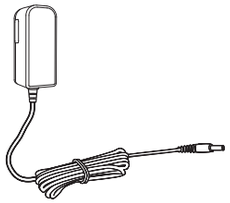

Prise Murale
d'alimentation

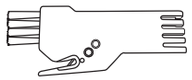

Outil de nettoyage

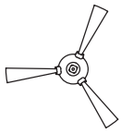

Brosses latérales
(×4)

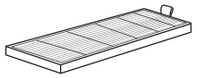

Filtre haute performance
additionnel

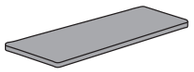

Filtre en mousse
Additionnel

Câbles (x5)

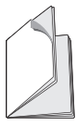

Manuel de l'utilisateur
et autres documents

Anatomie du RoboVac

Partie supérieure et latérale

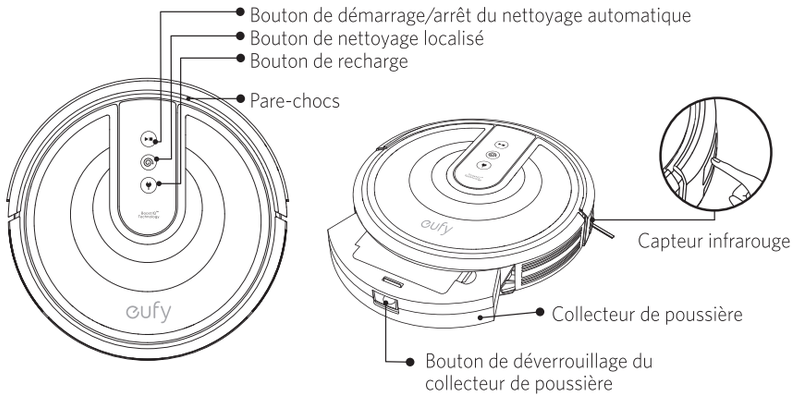

Partie inférieure

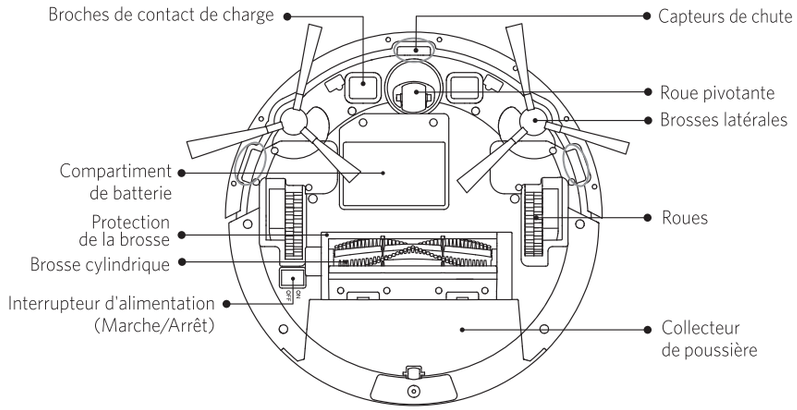

Collecteur de poussière

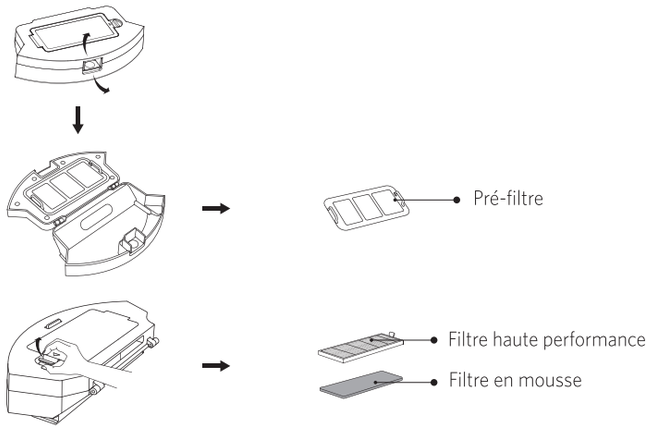

Entrée d'aspiration

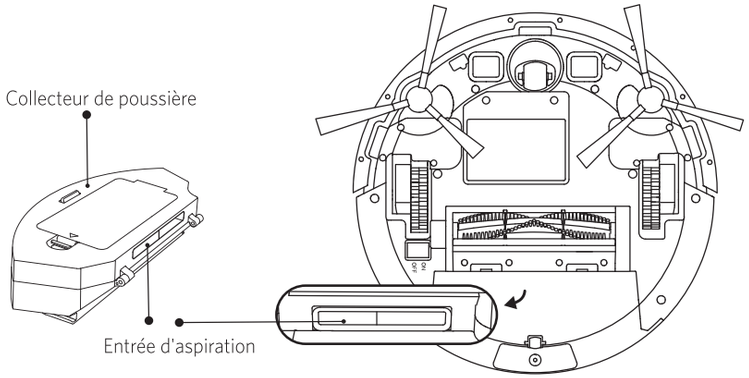

Base de chargement

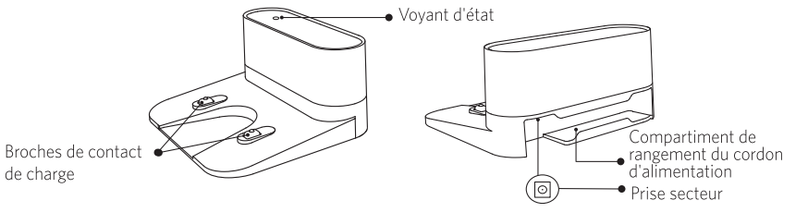

Télécommande

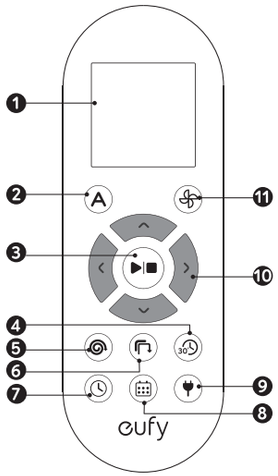

1. Panneau d'affichage
2. Démarrer le nettoyage automatique
3. Démarrer/arrêter le nettoyage automatique
4. Démarrer le nettoyage rapide
5. Démarrer un nettoyage localisé
6. Démarrer le nettoyage des bords
7. Régler l'heure
8. Programmer l'heure de démarrage du nettoyage automatique
9. Faire revenir le RoboVac à la base de chargement
10. Contrôler manuellement la direction du nettoyage/ régler les heures et les minutes
11. Régler le niveau de puissance d'aspiration des modes de nettoyage automatique et rapide

Écran de la télécommande

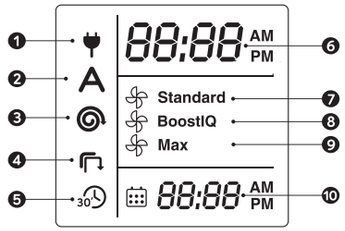

1. Retour à la base de chargement
2. Mode de nettoyage automatique sélectionné
3. Mode de nettoyage localisé sélectionné
4. Mode de nettoyage des bords sélectionné
5. Mode de nettoyage rapide sélectionné
6. Horloge
7. Puissance d'aspiration standard sélectionnée
8. Puissance d'aspiration dynamique BoostIQ™ activée
9. Puissance d'aspiration maximale sélectionnée
10. Heure du nettoyage programmé

Installez 2 piles AAA avant d'utiliser la télécommande pour la première fois. Assurez-vous que les pôles positif et négatif sont dans les bons sens de polarité figurant dans le compartiment.

Boutons et indicateurs

		Démarrer / arrêter le nettoyage • Bleu fixe : veille ou nettoyage • Rouge clignotant/fixe : erreur * Reportez-vous à la section **« Dépannage>Tonalité d'erreur »** dans ce manuel pour obtenir des solutions.
		Spot cleaning (Nettoyage localisé) • Bleu clignotant : Mode tâche
		Faire revenir à la base de chargement • Bleu clignotant : retour à la base de chargement • Orange clignotant : batterie faible et retour à la base de chargement • Orange clignotant lentement (branché à la base de chargement) : en cours de chargement • Bleu fixe (branché à la base de chargement) : entièrement chargé

- Pour économiser de l'énergie, tous les voyants LED s'éteignent automatiquement lorsque :
  - Le RoboVac n'est pas branché à la base de recharge et a été inactif pendant 1 minutes ;
  - Le RoboVac est entièrement chargé depuis 1 minutes.

Utiliser votre RoboVac

Conseils importants avant l'utilisation

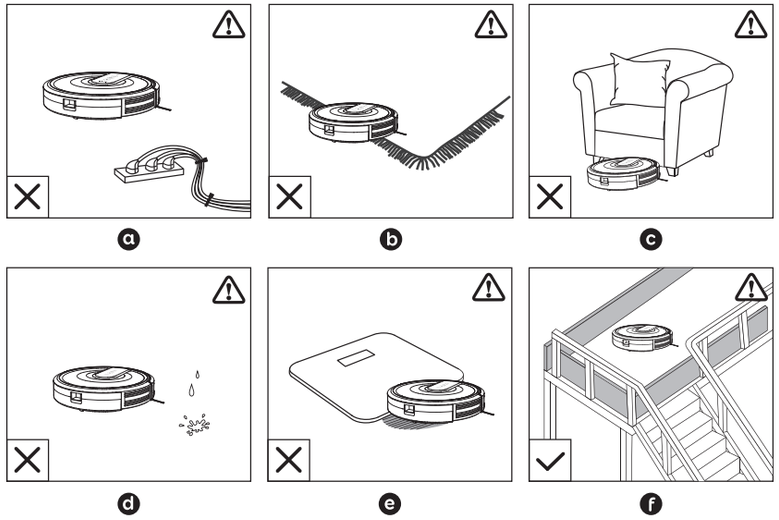

a Retirez les cordons d'alimentation et les petits objets du sol car ils peuvent s'emmêler avec le RoboVac. Vous pouvez utiliser les attaches câbles fournies pour organiser vos fils électriques et cordons d'alimentation.

b Repliez les bords avec des franges en dessous du tapis, pour éviter au RoboVac de se prendre dedans. Évitez le nettoyage des tapis aux poils longs ou de couleur très sombre, ou des tapis d'une épaisseur supérieure à 26 mm/1,02 pouce, car cela peut provoquer le dysfonctionnement du RoboVac.

c Empêchez l'accès du RoboVac dans des espaces inférieurs à 73 mm / 2,87 pouces, pour empêcher le RoboVac de se coincer. Si nécessaire, placez une barrière physique pour bloquer les zones qui posent problème.

d Empêchez l'accès du RoboVac aux zones humides.

e Le RoboVac peut grimper au-dessus d'objets de moins de 16 mm/0,63 pouce de hauteur. Retirez ces objets si possible.

f Les capteurs antichute empêchent le RoboVac de tomber dans des escaliers ou de descendre des pentes raides. Ils peuvent fonctionner moins efficacement s'ils sont sales ou utilisés sur des sols réfléchissants/de couleur très sombre. Il est recommandé de placer des obstacles physiques afin de bloquer les zones où le RoboVac risque de tomber.

Placez des obstacles physiques devant les cheminées et les zones qui peuvent endommager le RoboVac.

Préparation

1 Installez les brosses latérales avant utilisation.

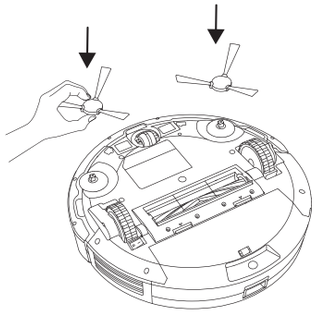

2 Allumez l'interrupteur d'alimentation sur le bas du RoboVac.

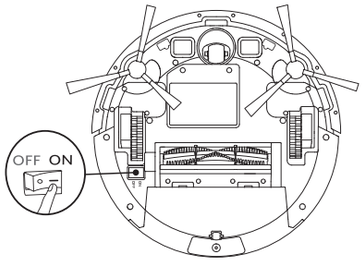

Retirez l'autocollant à côté de l'interrupteur d'alimentation, ainsi que les blocs de mousse à côté du pare-chocs avant utilisation.

3 Placez la base de chargement contre un mur et sur une surface plane.

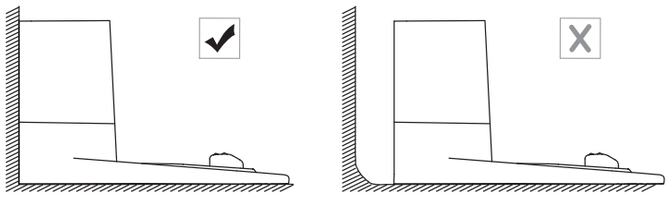

4 Retirez les objets dans une zone de 1 m à gauche et à droite, et de 2 m devant la base de chargement. Si vous ne pouvez pas retirer les objets, vérifiez si le RoboVac peut revenir à la base de chargement normalement ; dans le cas contraire, contactez le service client eufy pour obtenir de l'aide.

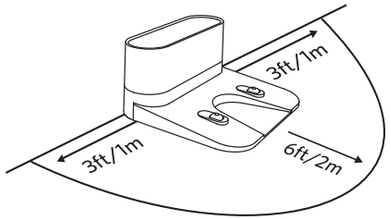

5 Branchez le connecteur rond de l'adaptateur dans la prise d'alimentation de la base de chargement, puis l'autre extrémité à une prise murale.

- Lorsque la base de recharge est connectée à l'alimentation CA, le voyant LED sur la base de chargement est allumé en blanc fixe.

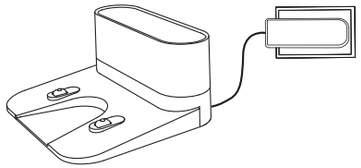

- *Installez la base de chargement dans un lieu facile d'accès pour le RoboVac. Il est recommandé de placer la base de chargement contre un mur, sur une surface dure, plutôt que sur un tapis ou de la moquette.*
- *Gardez toujours la base de chargement branchée, sinon le RoboVac ne pourra pas y revenir automatiquement.*

Chargement de votre RoboVac

- Le RoboVac dispose d'une batterie rechargeable pré-installée qui doit être complètement chargée avant l'utilisation.
- Le RoboVac revient à la base de chargement à la fin d'un cycle de nettoyage ou lorsque sa batterie est faible.

Méthode 1 : Connectez le RoboVac à la base de chargement en alignant ses broches de recharge avec les broches de recharge de la base.

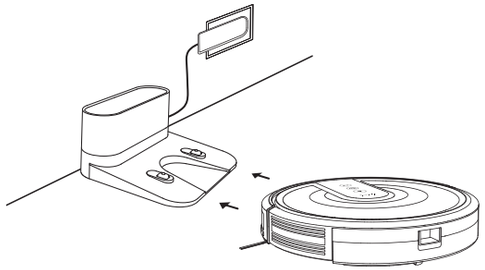

Méthode 2 : Appuyez sur sur le RoboVac ou sur la télécommande pour faire revenir le RoboVac à la base de chargement.

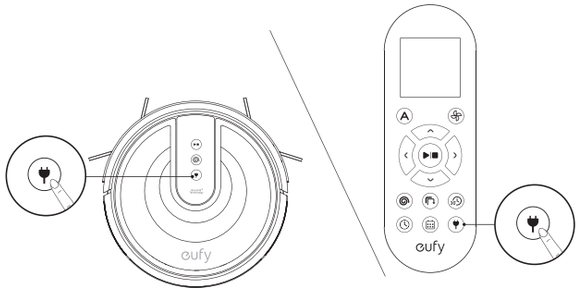

Désactivez l'interrupteur d'alimentation si le RoboVac ne sera pas utilisé pendant une longue période. Pour optimiser la durée de vie de la batterie, rechargez-la au moins une fois tous les 6 mois.

Démarrer / arrêter le nettoyage

- *Assurez-vous que l'interrupteur d'alimentation situé en dessous du RoboVac est allumé avant de l'utiliser.*

1. Appuyez sur ▶|■ sur le RoboVac ou les touches A / ▶|■ de la télécommande pour démarrer le mode de nettoyage automatique (Auto Mode).

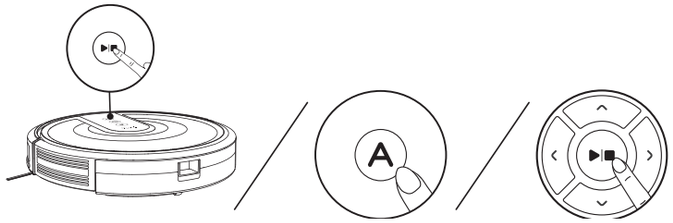

2. Appuyez sur ▶|■ sur le RoboVac ou la télécommande pour arrêter le nettoyage.

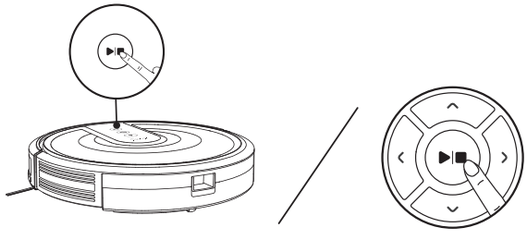

Sélection d'un mode de nettoyage

1. Nettoyage automatique

RoboVac optimise son circuit de nettoyage en sélectionnant différents modes de nettoyage automatiquement jusqu'à ce que le nettoyage soit terminé. Il s'agit du mode de nettoyage le plus couramment utilisé.

Appuyez sur ▶|■ sur le RoboVac ou les touches A / ▶|■ de la télécommande pour démarrer le mode de nettoyage automatique (Auto Mode).

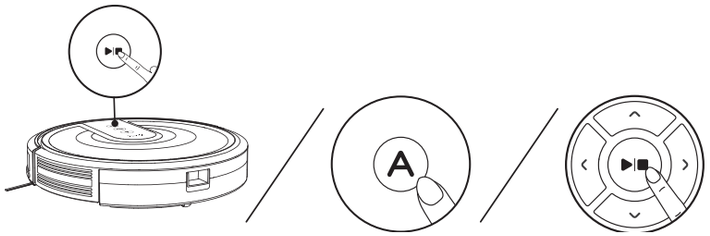

- *Le RoboVac retournera à la base de chargement automatiquement, lorsque le niveau de charge de la batterie devient faible ou lorsque le RoboVac a terminé le nettoyage.*
- *Par défaut, le RoboVac démarre en mode nettoyage automatique lorsqu'il est activé.*

Fonction BoostIQ™

Lorsque la fonctionnalité BoostIQ™ est activée, le RoboVac augmentera automatiquement la puissance d'aspiration s'il détecte qu'une puissance supérieure est nécessaire pour assurer un meilleur nettoyage. BoostIQ™ est idéal pour le nettoyage des tapis épais et des poussières difficiles à aspirer, il permettra de réduire le temps de nettoyage total, mais augmentera le niveau de bruit. Si le bruit de l'aspiration causé par la fonction BoostIQ™ vous dérange, vous pouvez désactiver cette fonction. Cette fonctionnalité fonctionne uniquement en modes de nettoyage automatique et rapide.

En mode de nettoyage rapide ou automatique, appuyez sur la touche de la télécommande à plusieurs reprises pour régler le niveau de puissance d'aspiration.

- L'icône correspondante est affichée sur la télécommande.

Icône	Niveau de puissance d'aspiration
Standard	Puissance standard
BoostIQ	Permet de basculer automatiquement entre la puissance standard et supérieure (par défaut)
Max	Puissance maximale

La prochaine fois que le RoboVac démarre un nettoyage en mode automatique ou rapide, il utilisera le niveau de puissance d'aspiration que vous avez sélectionné précédemment.

2. Spot cleaning (Nettoyage Localisé)

Le RoboVac nettoie intensivement une zone spécifique dans un modèle en spirale, utile pour les zones à forte concentration de poussières ou débris. Dans le mode Spot, le RoboVac arrêtera le nettoyage après 2 minutes.

Appuyez sur sur le RoboVac ou la télécommande pour démarrer le mode de nettoyage automatique.

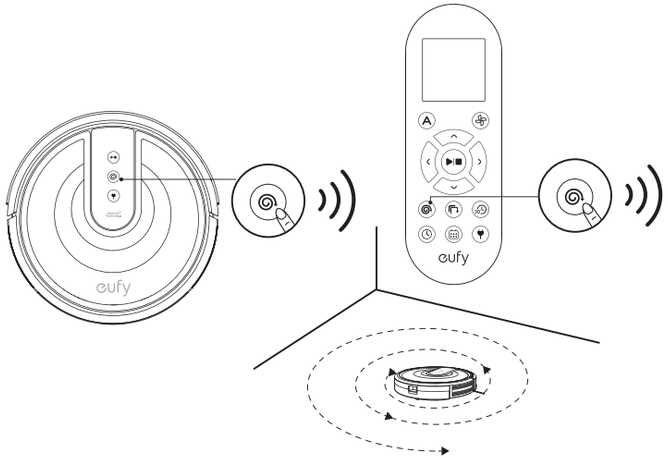

3. Edge cleaning (Angle)

Le RoboVac réduit sa vitesse lorsqu'il détecte un mur, il longe ensuite le mur pour assurer le nettoyage complet du bord du mur. En mode Edge, le RoboVac effectuera un nettoyage pendant 20 minutes, puis reviendra à la base de chargement.

Appuyez sur la touche de la télécommande pour démarrer le nettoyage en mode Edge.

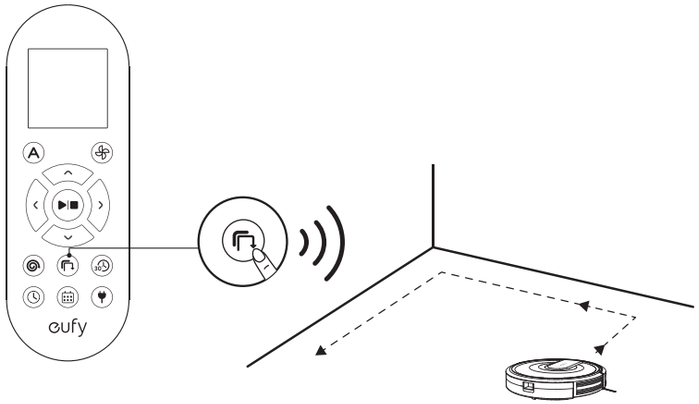

4. Quick cleaning (Nettoyage rapide)

Dans ce mode, le RoboVac s'arrêtera automatiquement après 30 minutes de nettoyage et reviendra à la base de chargement. Si une petite pièce ou zone doit être nettoyée, il est recommandé de sélectionner ce mode.

Appuyez sur la touche de la télécommande pour démarrer le mode de nettoyage rapide.

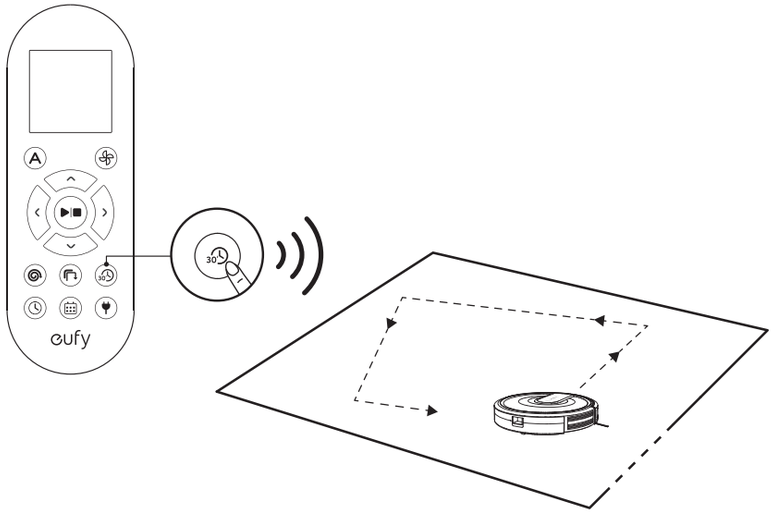

5. Manual cleaning (Nettoyage manuel)

Vous pouvez diriger le RoboVac pour le nettoyage d'une zone particulière en utilisant les touches directionnelles sur la télécommande.

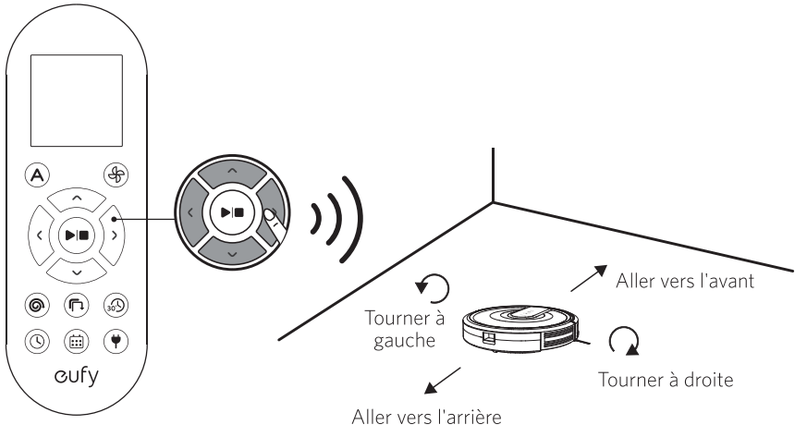

Réglage de l'heure et du nettoyage programmé

Régler l'heure

Assurez-vous que l'heure est correctement réglée en fonction de votre heure locale avant de définir un nettoyage programmé.

1. Assurez-vous que l'interrupteur d'alimentation situé en bas du RoboVac est activé.
2. Appuyez sur ◷ sur la télécommande. L'heure clignotera sur l'écran.
3. Appuyez sur ∧∨ ‹ › pour définir les paramètres « heure » et « minute ».

   Remarque : assurez-vous que le paramètre AM/PM est correctement défini.
4. Appuyez sur ◷ ou ▶|■ pour enregistrer le paramètre. Le RoboVac émettra **UN SIGNAL SONORE** pour indiquer que l'heure a été réglée.

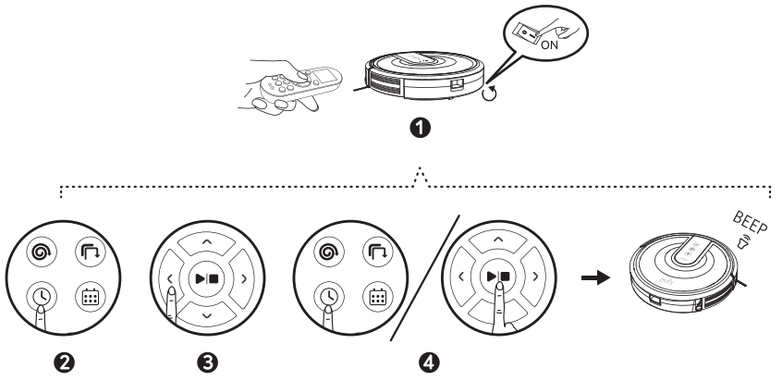

Pour assurer le réglage de l'heure, assurez-vous que le RoboVac est allumé. Vous entendrez un signal sonore lorsque l'heure aura été réglée.

Définir un nettoyage programmé

Vous pouvez programmer le RoboVac pour démarrer un nettoyage à un moment spécifique. Pour annuler un nettoyage programmé antérieurement, appuyez sur ⊞ et maintenez-le enfoncé pendant 3 secondes jusqu'à ce que le RoboVac émette deux signaux sonores et que ⊞ disparaisse.

Remarque : avant de définir un nettoyage programmé, assurez-vous que l'heure a été correctement réglée en fonction de votre heure locale ; reportez-vous à la section précédente **« Régler l'heure »** pour découvrir la procédure.

1. Assurez-vous que l'interrupteur d'alimentation situé en bas du RoboVac est activé.
2. Appuyez sur ⊞ sur la télécommande. ⊞ clignotera sur l'écran.

3. Appuyez sur ∧∨ ‹ › pour définir les paramètres « heure » et « minute ».

   Remarque : assurez-vous que le paramètre AM/PM est correctement défini.
4. Appuyez sur ⊞ ou ▶|■ pour enregistrer le paramètre. Le RoboVac émettra un **UN SIGNAL SONORE** pour indiquer que le programme a été défini.

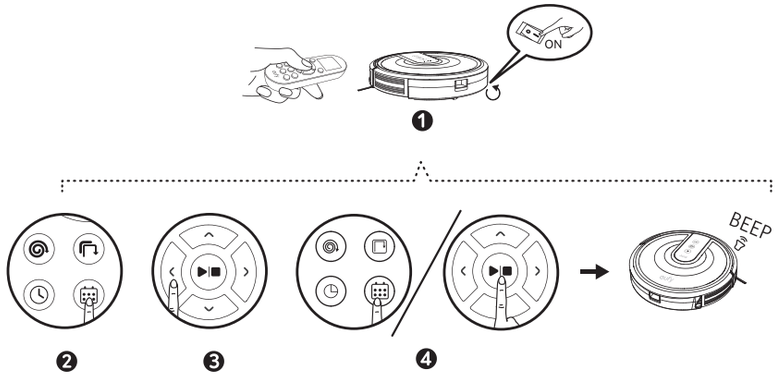

Afin d'être certain que le programme a bien été défini, assurez-vous que le RoboVac est allumé. Vous entendrez un signal sonore lorsque le programme aura été défini.

Nettoyage et entretien

Pour des performances optimales, suivez les instructions ci-dessous pour nettoyer et entretenir le RoboVac régulièrement. La fréquence de remplacement/nettoyage dépendra de vos habitudes d'utilisation avec le RoboVac.

Fréquence de remplacement/nettoyage recommandée

Pièce RoboVac	Fréquence de nettoyage	Fréquence de remplacement
Collecteur de poussière	Après chaque utilisation	-
Filtres	Une fois par semaine	Tous les deux mois
Brosse cylindrique	Une fois par semaine	Tous les 6 à12 mois
Brosse latérales	Une fois par mois	Tous les 3 à 6 mois (ou lorsqu'elles sont visiblement usées)
Brosse principale	Une fois par mois	Tous les 3 à 6 mois (ou lorsque la bande adhésive en silicone sur la brosse est visiblement usée)
Capteurs	Une fois par mois	-
Broches de chargement	Une fois par mois	-
Roue pivotante	Une fois par mois	-

Nettoyer le collecteur de poussière et les filtres

1. Appuyez sur le bouton de déverrouillage du collecteur de poussière pour extraire le collecteur de poussière.
2. Ouvrez et videz le collecteur de poussière.

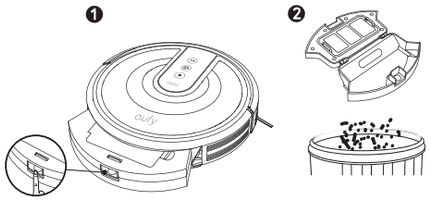

3. Retirez le pré-filtre en tirant les crochets comme illustré.

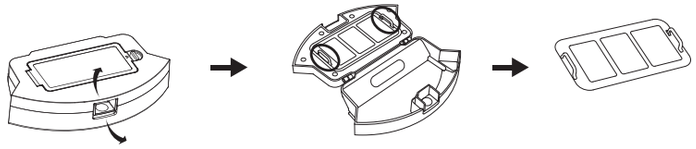

4. Retirez le filtre en mousse et le filtre haute performance.

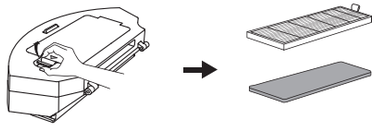

5. Nettoyez le collecteur de poussière et les filtres avec un aspirateur ou une brosse de nettoyage.

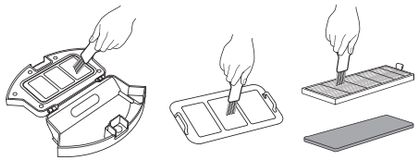

6. Replacez les filtres et le pré-filtre dans le collecteur de poussière.

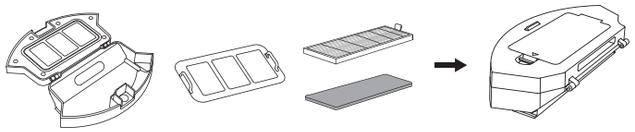

7. Poussez le collecteur de poussière à sa place dans l'unité principale.

ous pouvez laver le collecteur de poussière, le pré-filtre et le filtre en mousse à l'eau. Assurez-vous de les faire sécher complètement à l'air libre avant le remontage. Ne lavez pas le filtre haute performance avec de l'eau, car ceci pourrait endommager le filtre et à réduire la puissance d'aspiration.

Nettoyer la brosse cylindrique

1. Tirez sur les languettes de déblocage pour déverrouiller la protection de la brosse, comme illustré.
2. Soulevez la brosse cylindrique pour la retirer.
3. Nettoyez la brosse cylindrique avec l'outil de nettoyage fourni ou un aspirateur.
4. Réinstallez la brosse cylindrique en insérant l'extrémité saillante fixe d'abord, puis en la mettant en place jusqu'au clic.
5. Appuyez vers le bas pour enclencher la protection de la brosse.

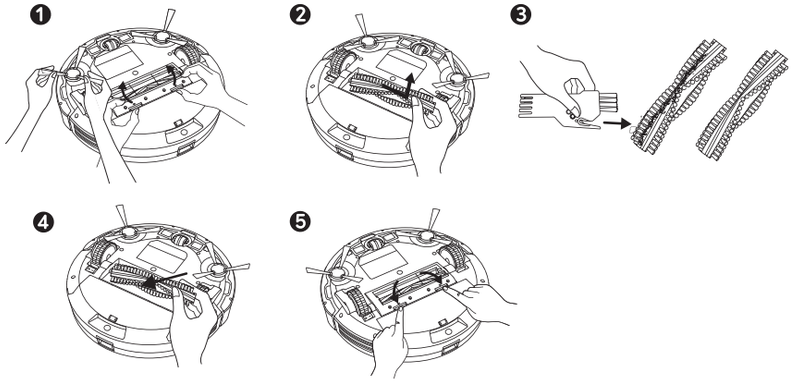

Nettoyer les brosses latérales

Les substances étrangères, telles que les cheveux, peuvent facilement s'enchevêtrer dans les brosses latérales et la saleté peut ensuite adhérer à celles-ci. Assurez-vous de les nettoyer régulièrement.

1. Retirez les brosses latérales.

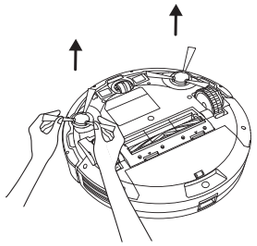

2. Dénouez soigneusement et retirez les cheveux ou les fils enveloppés entre l'unité principale et les brosses latérales.
3. Utilisez un chiffon imbibé d'eau tiède pour enlever la poussière des brosses ou leur redonner leur forme d'origine.

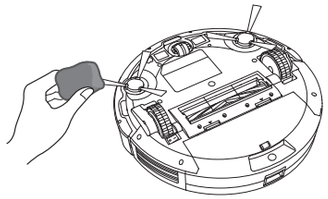

Utilisez les brosses latérales uniquement quand elles sont totalement sèches.

Remplacer les brosses latérales

Les brosses latérales peuvent se tordre ou s'endommager après avoir été utilisées pendant une certaine période de temps. Suivez les instructions ci-dessous pour les remplacer.

Retirez les anciennes brosses latérales et enclenchez les nouvelles en place.

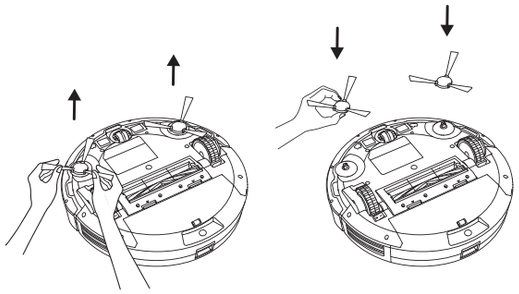

Nettoyer les capteurs et les broches de chargement

Pour maintenir des performances optimales, nettoyez les capteurs de chute et les broches de chargement régulièrement.

- Retirez la poussière des capteurs de chute et des broches de chargement à l'aide d'un chiffon ou d'une brosse de nettoyage.

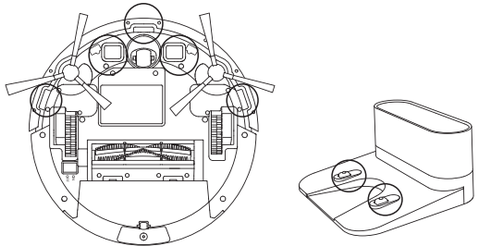

Nettoyer la roue pivotante

Des cheveux ou des particules de poussière peuvent facilement s'emmêler dans la roue pivotante. Veillez à nettoyer la roue pivotante périodiquement et au besoin.

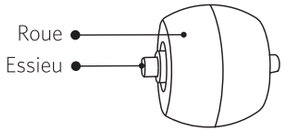

1. Retirez la roue pivotante.

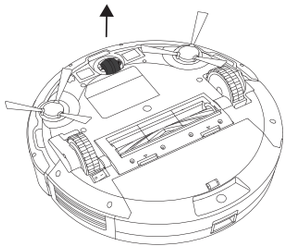

2. Nettoyez les cheveux ou les débris enroulés autour de la roue ou emmêlés à l'intérieur de la cavité de roue.
3. Réinstallez la roue et enfoncez-la jusqu'à ce qu'elle s'enclenche.

- Vous pouvez nettoyer la roue pivotante avec de l'eau.
- Utilisez la roue pivotante uniquement lorsqu'elle est complètement sèche.

Dépannage

Problèmes	Solutions
RoboVac ne s'active pas.	• Assurez-vous que l'interrupteur principal est en position ON. • Assurez-vous que la batterie est entièrement chargée. • Remplacez les piles (2 AAA) dans la télécommande. • Assurez-vous que la télécommande est à portée (5 m/16 pieds) du RoboVac. • Si vous rencontrez toujours des problèmes, mettez l'interrupteur d'alimentation sur arrêt, puis rallumez-le.
La télécommande ne fonctionne pas.	• Remplacez les piles de la télécommande. • Assurez-vous que le RoboVac est allumé et entièrement chargé.
Le RoboVac cesse de fonctionner soudainement.	• Vérifiez si le RoboVac est coincé ou bloqué par un obstacle. • Vérifiez que le niveau de charge de la batterie n'est pas trop faible. • Si vous rencontrez toujours des problèmes, mettez l'interrupteur d'alimentation sur arrêt, attendez 2 secondes, puis rallumez-le.
Vous ne pouvez pas programmer de nettoyages.	• Assurez-vous que l'interrupteur d'alimentation situé en bas du RoboVac est activé. • Assurez-vous que l'heure, l'heure du jour (AM/PM) et l'heure programmée ont été correctement réglées. • Vérifiez que la charge du RoboVac n'est pas trop faible pour démarrer le nettoyage.
La puissance d'aspiration est faible.	• Vérifiez si des obstacles bloquent l'entrée d'aspiration. • Videz le collecteur de poussière. • Nettoyez les filtres avec un aspirateur ou une brosse de nettoyage. • Vérifiez si les filtres ne sont pas humides en raison de la présence d'eau ou d'autres liquides sur le sol. Séchez à l'air les filtres complètement avant de les utiliser.
Le RoboVac ne peut pas se recharger.	• Vérifiez si l'indicateur sur la base de chargement s'allume. Le cas contraire, contactez le centre de service Eufy pour réparer ou remplacer la base de chargement. • Dépoussiérez les broches de contact de charge avec un chiffon sec. • Vérifiez si vous entendez un bip sonore lorsque le RoboVac est connecté à la base de chargement. Le cas contraire, contactez le centre de service Eufy pour réparer ou remplacer la base de chargement.
RoboVac cannot return to the Charging Base.	• Retirez les objets dans une zone de 1 m à gauche et à droite, et de 2 m devant la base de chargement. • Lorsque le RoboVac est à proximité de la base de chargement, il y retournera plus rapidement. Toutefois, si la base de chargement est située loin, le RoboVac aura besoin de plus de temps pour y revenir. Veuillez être patient pendant qu'il trouve son chemin de retour. • Nettoyez les broches de contact de charge.

Problèmes	Solutions
La brosse cylindrique ne tourne pas.	• Nettoyez la brosse cylindrique. • Vérifiez si la brosse cylindrique et la protection de la brosse ont été correctement installées.
Les mouvements ou le circuit du RoboVac sont anormaux.	• Nettoyez les capteurs délicatement avec un chiffon sec. • Redémarrez le RoboVac en tournant l'interrupteur d'alimentation hors tension et sous tension.

Tonalités d'erreur

Lorsque le RoboVac est en difficulté, il émet une série de bips courts ou longs et l'indicateur rouge sur le bouton ▶|■ sera fixe ou clignotant.

Voyant rouge clignotant

Tonalité d'erreur	Cause	Solution
Un bip	• RoboVac est bloqué et l'une des roues n'est pas en contact avec le sol (roue flottante). • Il est possible que RoboVac soit dans une très grande pièce et que le pare-chocs ne détecte pas les obstacles.	Redémarrez le nettoyage dans une autre pièce.
Deux bips	Le pare-chocs du RoboVac est bloqué.	Donnez plusieurs coups légers sur le pare-chocs du RoboVac pour vérifier qu'il n'y ait pas de débris coincés en dessous.
Trois bips	Le RoboVac peut se retrouver bloqué dans les cas de figure suivants : • Lorsque la puissance du RoboVac est insuffisante pour reculer au bord d'une marche recouverte d'un tapis. • Lorsque le RoboVac essaie de reculer en raison d'une exposition aux rayons du soleil intenses, mais ne peut s'exécuter à cause d'obstacles sur le chemin. • Lorsque le RoboVac est en train de reculer en raison d'une exposition aux rayons du soleil intenses, mais continue à être exposé auxdits rayons après avoir reculé pendant 3 secondes.	• Redémarrez le nettoyage dans une autre pièce. • Utilisez une barrière physique pour bloquer la zone problématique.
Quatre bips	Le niveau de charge du RoboVac est trop faible.	Rechargez manuellement le RoboVac pendant au minimum 5 heures.

Voyant rouge fixe

Tonalité d'erreur	Cause	Solution
Un bip	La roue de droite ou de gauche du RoboVac est bloquée.	Éteignez le RoboVac et retirez les cheveux ou résidus coincés dans la roue droite/gauche.
Deux bips	La brosse latérale du RoboVac est bloquée.	Éteignez le RoboVac et retirez les cheveux ou résidus coincés dans la brosse latérale.
Trois bips	Le ventilateur d'aspiration du RoboVac est bloqué.	• Éteignez le RoboVac, retirez et videz le collecteur de poussière. • Assurez-vous que l'entrée d'aspiration n'est pas bloquée par les cheveux ou des résidus.
Quatre bips	La brosse cylindrique du RoboVac est bloquée.	Éteignez le RoboVac et retirez les cheveux ou résidus coincés dans la brosse cylindrique.

Spécifications techniques

	Modèle de produit	T2115
	Entrée	19 V ⎓ 0,6 A
	Tension de la batterie	CC 14,4 V
	Consommation	25 W
	Type de pile	CC 14,4 V Li-ion 2 600 mAh
	Capacité du collecteur de poussière	0,6 L
	Temps de nettoyage	Max. 100 min
	Temps de charge	300 - 360 mins

	Entrée	19 V ⎓ 0,6 A
	Sortie	19 V ⎓ 0,6 A

Service client

Pour plus d'informations et consulter la FAQ, rendez-vous sur www.eufylife.com.

support@eufylife.com

www.eufylife.com

(US) +1 (800) 988 7973 Mon-Fri 9:00am - 5:00pm (PT)	(中国) +86 400 0550 036 周一至周五 9:00 - 17:30
(UK) +44 (0) 1604 936200 Mon-Fri 6:00 - 11:00 (GMT)	(日本) +81 03 4455 7823 月–金 9:00 - 17:00
(DE) +49 (0) 69 9579 7960 Mo-Fr 6:00 - 11:00	

@EufyOfficial @EufyOfficial @EufyOfficial @EufyOfficial

Anker Innovations Limited
Room 1318-19, Hollywood Plaza, 610 Nathan Road, Mongkok, Kowloon, Hong Kong

Sommario

112 Istruzioni importanti per la sicurezza

116 Informazioni su RoboVac
Contenuto della confezione
Anatomia di RoboVac
Pulsanti e indicatori

121 Uso di RoboVac
Suggerimenti importanti per l'utilizzo
Preparazione
Ricarica di RoboVac
Avvio/arresto della pulizia
Selezione di una modalità di pulizia
Impostazione ora e pulizia programmata

129 Pulizia e manutenzione
Pulizia del contenitore della polvere e dei filtri
Pulizia della spazzola rotante
Pulizia delle spazzole laterali
Sostituzione delle spazzole laterali
Pulizia dei sensori e dei pin di ricarica
Pulizia della ruota orientabile

134 Risoluzione dei problemi

136 Specifiche

137 Servizio clienti

Grazie per aver acquistato RoboVac 15T. Leggere tutte le istruzioni prima di utilizzare questo prodotto e conservarle con cura per consultarle in futuro.

Istruzioni importanti per la sicurezza

Per ridurre il rischio di danni o lesioni, leggere attentamente le istruzioni sulla sicurezza e tenerle sempre a portata di mano durante l'impostazione, l'utilizzo e la manutenzione del dispositivo.

SIMBOLI DI AVVERTENZA UTILIZZATI

Questo è il simbolo dell'allarme di sicurezza. Questo simbolo segnala all'utente i potenziali problemi che possono causare danni a proprietà e/o gravi danni fisici o morte.

- Questo dispositivo può essere utilizzato dai bambini a partire dagli 8 anni di età e da persone con capacità mentali, fisiche o sensoriali limitate, oppure prive di esperienza e conoscenze, che abbiano ricevuto assistenza o formazione per l'uso sicuro di questo dispositivo e abbiano chiaramente compreso i rischi connessi.
- I bambini devono essere monitorati per evitare che giochino con il dispositivo.
- I bambini non devono eseguire operazioni di pulizia e manutenzione senza la supervisione di un adulto.
- Questo dispositivo deve essere utilizzato esclusivamente con l'alimentatore in dotazione.
- La spina deve essere rimossa dalla presa prima di effettuare operazioni di pulizia o manutenzione di questo dispositivo.
- Questo dispositivo contiene una batteria sostituibile solo da personale qualificato.
- Questo dispositivo deve essere scollegato dall'alimentazione di rete quando si rimuove la batteria.

- Per ricaricare la batteria, utilizzare esclusivamente l'alimentatore scollegabile in dotazione con il dispositivo.
- Prima di smaltire il dispositivo, rimuovere la batteria. Per rimuovere la batteria dal dispositivo, rimuovere innanzitutto le viti nella parte inferiore, quindi rimuovere la scheda a circuiti stampati principale e svitare il coperchio della batteria utilizzando un cacciavite. Rimuovere la batteria sganciando il connettore rapido.
- La batteria usata deve essere inserita in una busta di plastica sigillata e smaltita in modo sicuro, conformemente alle normative ambientali locali.
- Il cavo dell'alimentatore non può essere sostituito. Se il cavo è danneggiato, è necessario smaltire l'alimentatore.
- Questo dispositivo è destinato esclusivamente all'uso in ambienti interni.
- Questo dispositivo non è un giocattolo. Non sedersi o stare in piedi sul dispositivo. Sorvegliare i bambini piccoli e gli animali domestici mentre il dispositivo è in funzione.
- Conservare e utilizzare il dispositivo solo a temperatura ambiente.
- Pulire con un panno morbido inumidito solo con acqua.
- Non utilizzare il dispositivo per aspirare qualsiasi elemento che sprigioni fuoco o fumo.
- Non utilizzare il dispositivo per aspirare tracce di candeggina, vernice, sostanze chimiche o qualsiasi altro liquido.
- Prima di utilizzare il dispositivo, raccogliere tutti gli elementi in tessuto o carta morbida. Sollevare i cordoni di tende o persiane e spostare i cavi di alimentazione e gli oggetti fragili, in modo che non siano d'intralcio. Se questo dispositivo passa sopra un cavo di alimentazione e

lo trascina, può provocare la caduta di oggetti da tavoli o scaffali.

- Se la stanza da pulire ha un balcone, è necessario utilizzare una barriera fisica per impedire l'accesso al balcone e per garantire un funzionamento sicuro.
- Non posizionare alcun oggetto sopra il dispositivo.
- Ricordare che il dispositivo si muove autonomamente. Quando si cammina nell'area di utilizzo, prestare attenzione per evitare di inciampare nel dispositivo.
- Non utilizzare il dispositivo nelle aree con prese elettriche esposte sul pavimento.
- Non esporre i componenti elettronici, la batteria o la base di ricarica integrata del dispositivo. All'interno del dispositivo non sono presenti parti riparabili dall'utente.
- Non utilizzare il dispositivo su un pavimento non rifinito, non sigillato, lucidato a cera o ruvido, poiché si rischia di danneggiare il pavimento e il dispositivo. Usare solo su superfici dure o tappeti a pelo corto.
- Questo dispositivo è progettato per essere usato sui pavimenti senza graffiarli. Si consiglia comunque di provare a usare il dispositivo su una piccola area della stanza da pulire, per verificare che non si graffi prima di iniziare la pulizia dell'intero ambiente.

Avviso

Questo simbolo sul dispositivo o sulla confezione indica:
Non smaltire le apparecchiature elettriche come rifiuti generici. Utilizzare le strutture di raccolta differenziata. Contattare le autorità locali per informazioni relative ai servizi di raccolta disponibili. Se le apparecchiature elettriche vengono smaltite in discarica, le sostanze pericolose possono infiltrarsi nel terreno e raggiungere le acque sotterranee entrando così nella catena alimentare, danneggiando la salute e il benessere delle persone. Quando si sostituiscono i vecchi elettrodomestici con modelli nuovi, il rivenditore è legalmente obbligato a ritirare il vecchio elettrodomestico per lo smaltimento gratuito.

Dichiarazione di conformità

Il prodotto è conforme ai requisiti dell'Unione Europea relativi alle interferenze radio. Con la presente, Anker Innovations Limited dichiara che il prodotto di tipo T2115 è conforme alle Direttive 2014/35/UE e 2014/30/UE. Il testo integrale della dichiarazione di conformità UE è disponibile all'indirizzo Internet seguente: https://www.eufylife.com/.

Informazioni su RoboVac

Contenuto della confezione

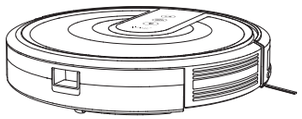

RoboVac 15T

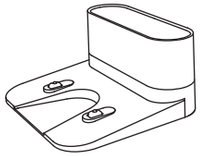

Base di ricarica

Telecomando
(2 batterie AAA)

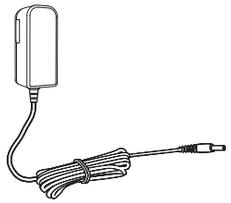

Adattatore di
alimentazione

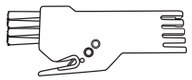

Strumento per
la pulizia

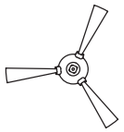

Spazzole laterali (4)

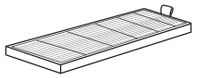

Filtro aggiuntivo ad
alte prestazioni

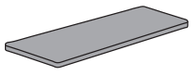

Filtro aggiuntivo
in schiuma

Fascette per cavi (5)

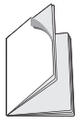

Manuale d'uso e altri
documenti

Anatomia di RoboVac

Parte superiore e laterale

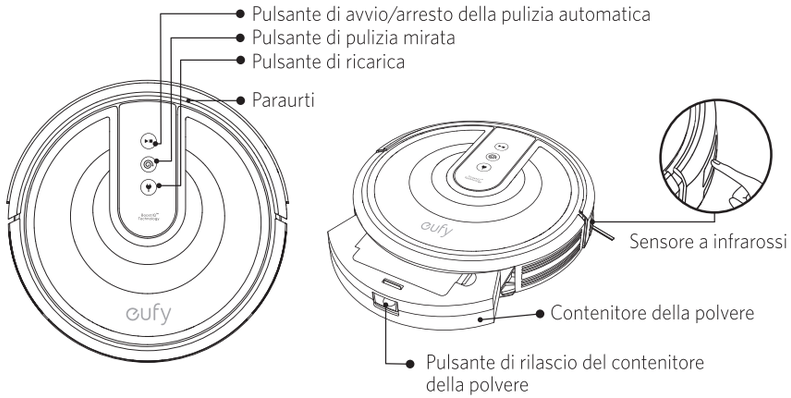

Parte inferiore

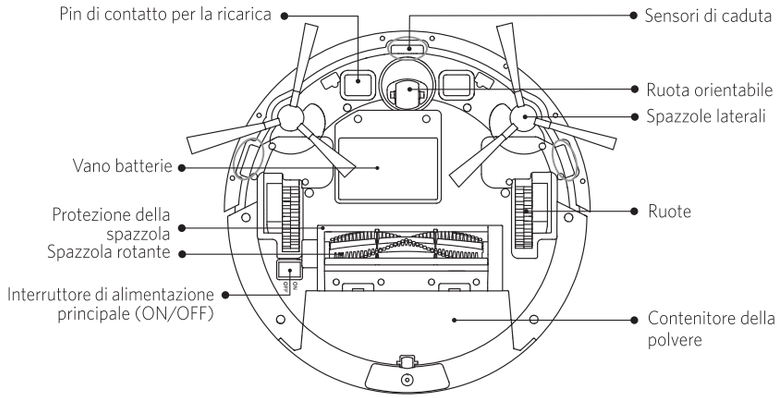

Contenitore della polvere

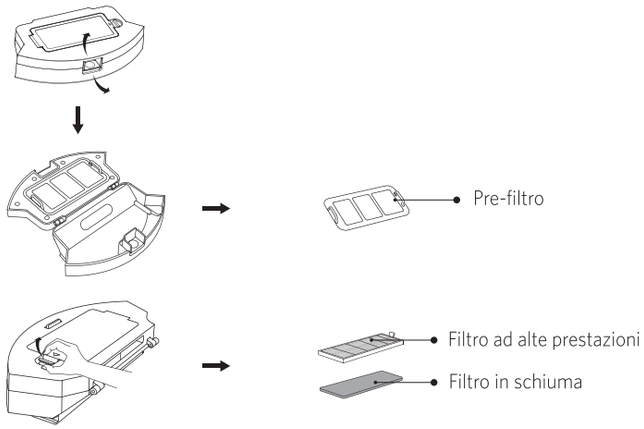

Bocchetta di aspirazione

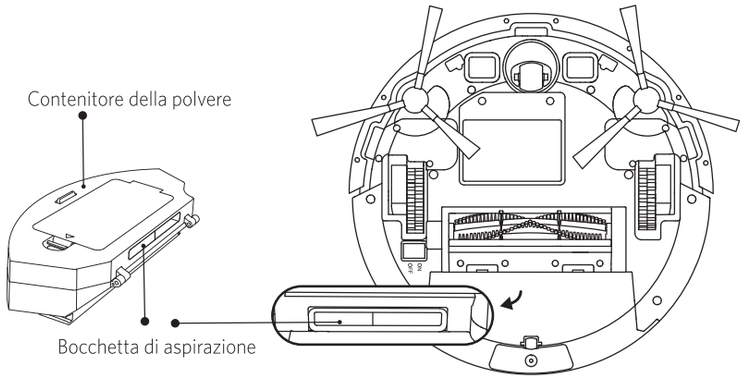

Base di ricarica

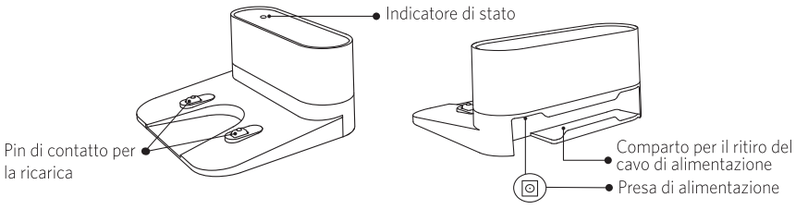

Telecomando

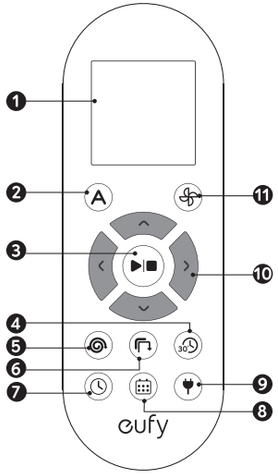

1. Pannello del display
2. Avvio del pulizia automatica
3. Avvio della pulizia automatica/Arresto della pulizia
4. Avvio della pulizia rapida
5. Avvio della pulizia localizzata
6. Avvio della pulizia dei bordi
7. Regolazione ora
8. Programma dell'ora di avvio della pulizia automatica
9. Ritorno di RoboVac alla base di ricarica
10. Controllo della direzione di pulizia manuale/ Regolazione dell'ora e dei minuti
11. Regolazione della potenza di aspirazione nelle modalità Automatica e Pulizia rapida

Display telecomando

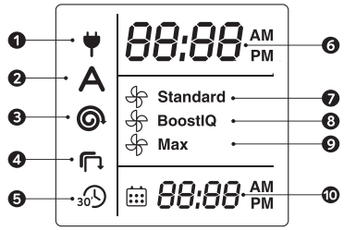

1. Ritorno alla base di ricarica
2. Modalità di pulizia automatica selezionata
3. Modalità di pulizia spot selezionata
4. Modalità di pulizia dei bordi selezionata
5. Modalità di pulizia rapida selezionata
6. Orologio
7. Potenza di aspirazione standard abilitata
8. Potenza di aspirazione dinamica BoostIQ™ abilitata
9. Potenza di aspirazione massima abilitata
10. Tempo di pulizia programmato

Inserire 2 batterie AAA prima di utilizzare il telecomando per la prima volta. Assicurarsi che il polo positivo e negativo sono rivolti nella direzione corretta, come indicato sul vano batterie.

Pulsanti e indicatori

		Avvio/arresto della pulizia • Blu fisso: standby o pulizia • Rosso fisso/lampeggiante: errore * Per le soluzioni, consulta la sezione **"Risoluzione dei problemi>Segnale di errore"** del presente manuale.
		Pulizia localizzata • Blu lampeggiante: Modalità pulizia localizzata
		Ritorno alla base di ricarica • Blu lampeggiante: ritorno alla base di ricarica • Arancione lampeggiante: batteria in esaurimento e ritorno alla base di ricarica • Arancione pulsante (quando è ancorato alla base di ricarica): ricarica • Blu fisso (quando è ancorato alla base di ricarica): carica completata

- Per risparmiare energia, tutti gli indicatori LED si spengono automaticamente quando:
  - RoboVac non è ancorato alla base di ricarica ed è stato inattivo per 1 minuti;
  - RoboVac è completamente carico per 1 minuti.

Uso di RoboVac

Suggerimenti importanti per l'utilizzo

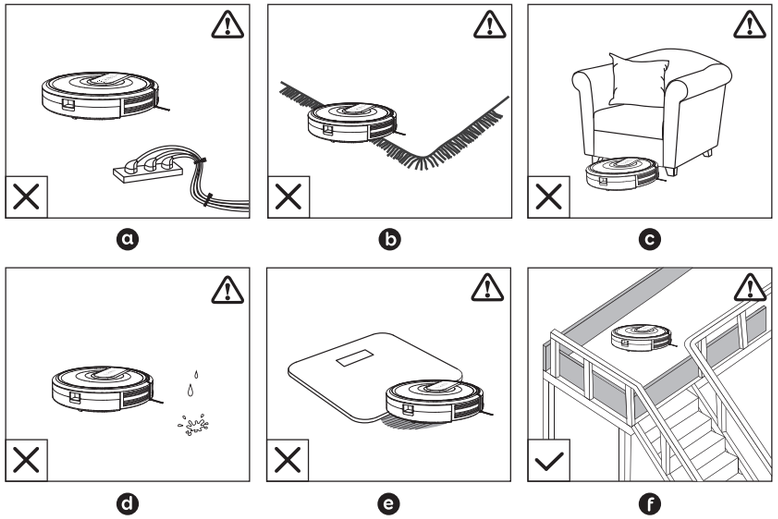

a Rimuovere dal pavimento i cavi di alimentazione e i piccoli oggetti che possono ostacolare il passaggio di RoboVac. È possibile utilizzare le fascette per cavi in dotazione per organizzare i fili e cavi di alimentazione.

b Ripiegare i bordi con le nappe sotto i tappeti, per di modo che RoboVac non si impigli. Evitare di pulire tappeti a pelo lungo e di colore molto scuro o tappeti con pelo di lunghezza superiore ai 26 mm, perché potrebbero determinare un malfunzionamento di RoboVac.

c Tenere RoboVac lontano dagli spazi inferiori ai 73 mm, per evitare che il dispositivo possa rimanere imcastrato. Se necessario, utilizzare una barriera fisica per impedire l'accesso alle aree problematiche.

d Tenere RoboVac lontano dalle zone umide.

e RoboVac può salire sopra oggetti alti fino a 16 mm. Se possibile, rimuovere tali oggetti.

f I sensori anticaduta impediscono a RoboVac di cadere da scale o superfici inclinate. La loro efficacia può diminuire se utilizzati su pavimenti riflettenti o molto scuri. Si consiglia di applicare delle barriere fisiche per circoscrivere le aree in cui RoboVac può rischiare di cadere.

Posizionare barriere fisiche davanti a caminetti e aree in cui RoboVac potrebbe subire dei danni.

Preparazione

1 Installare le spazzole laterali prima dell'utilizzo.

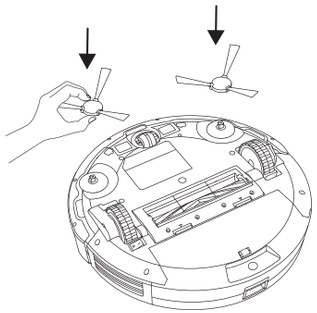

2 Accendere l'interruttore di alimentazione principale nella parte inferiore di RoboVac.

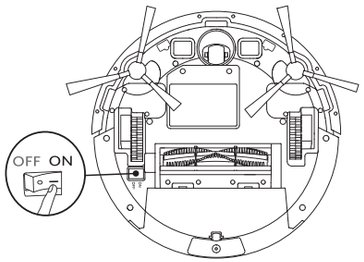

Rimuovere l'adesivo situato accanto all'interruttore di alimentazione e i blocchi di schiuma accanto al paraurti prima dell'utilizzo.

3 Posizionare la base di ricarica su una superficie piana e contro una parete.

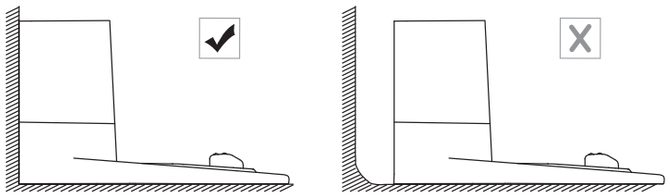

4 Rimuovere gli oggetti situati entro 1 m dai lati destro e sinistro e quelli a meno di 2 m dalla parte anteriore della base di ricarica. Se non si riesce a rimuovere gli oggetti, controllare se RoboVac può tornare normalmente alla base di ricarica; in caso contrario, contattare l'assistenza clienti eufy per ricevere supporto.

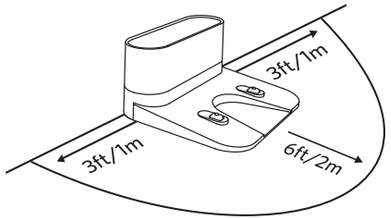

5 Collegare il connettore rotondo dell'adattatore alla presa di alimentazione sulla base di ricarica e l'altra estremità a una presa a muro.

- Quando la base di ricarica si connette a una fonte di alimentazione CA, l'indicatore LED sulla base di ricarica è di colore BIANCO FISSO.

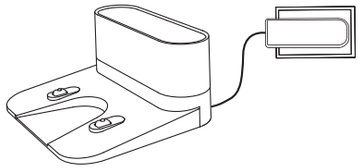

- *Installare la base di ricarica in una posizione facilmente accessibile a RoboVac. Si consiglia di collocare la base di ricarica contro una parete e su una superficie rigida, anziché su tappeti o moquette.*
- *Tenere sempre collegata la base di ricarica, altrimenti RoboVac non esegue il ritorno automatico.*

Ricarica di RoboVac

- RoboVac include batterie ricaricabili pre-installate, che devono essere completamente cariche prima dell'uso.
- RoboVac torna alla base di ricarica al termine di ogni ciclo di pulizia o quando la batteria è in esaurimento.

Metodo 1: Collegare RoboVac alla base di ricarica allineando i pin del dispositivo con quelli della base di ricarica.

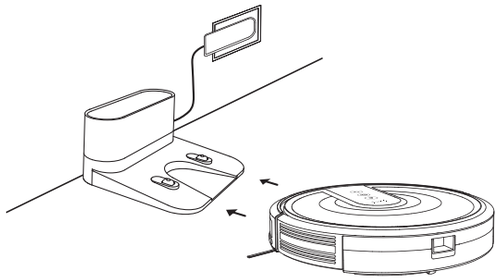

Metodo 2: Premere su RoboVac o sul telecomando per rimandare RoboVac alla base di ricarica.

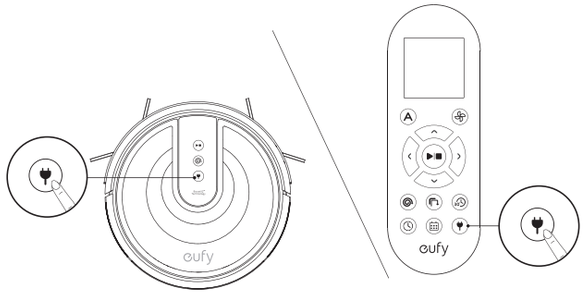

Se non si intende utilizzare il dispositivo per un periodo di tempo prolungato, posizionare su OFF l'interruttore di alimentazione principale di RoboVac. Per preservare la durata della batteria, ricaricare almeno una volta ogni 6 mesi.

Avvio/arresto della pulizia

- *Assicurarsi che l'interruttore di alimentazione principale nella parte inferiore di RoboVac sia acceso prima di usare il dispositivo.*

1. Premere ▶|■ su RoboVac o A / ▶|■ sul telecomando per avviare la pulizia in modalità automatica.

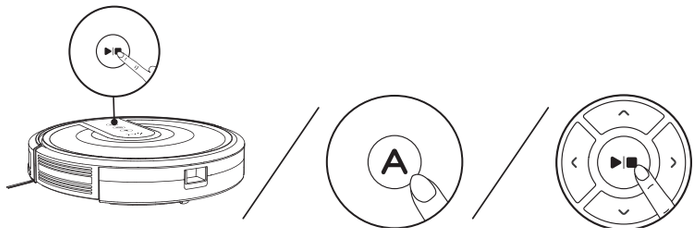

2. Premere ▶|■ su RoboVac o sul telecomando per interrompere la pulizia.

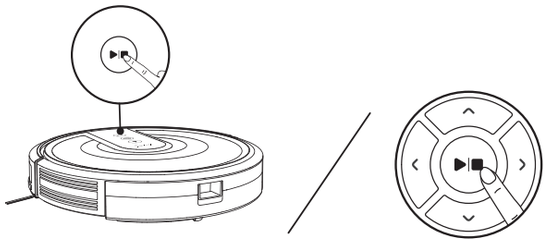

Selezione di una modalità di pulizia

1. Pulizia automatica

RoboVac ottimizza il percorso di pulizia selezionando automaticamente varie modalità, fino a completare la pulizia. Questa è la modalità di pulizia maggiormente utilizzata.

Premere ▶|■ su RoboVac o A / ▶|■ sul telecomando per avviare la pulizia in modalità automatica.

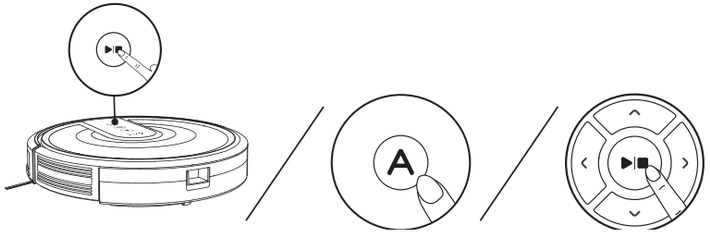

- *Quando il livello di carica della batteria è troppo basso o al termine della pulizia, RoboVac torna automaticamente alla base di ricarica.*
- *Per impostazione predefinita, all'accensione del dispositivo RoboVac viene avviato in modalità di pulizia Automatica.*

Funzione BoostIQ™

Quando la funzione BoostIQ™ è attivata, RoboVac aumenta automaticamente la potenza di aspirazione se rileva che è necessario per assicurare una pulizia più efficace. BoostIQ™ è la soluzione ideale per la pulizia di moquette molto spessa e sporco ostinato, questa modalità riduce la durata complessiva della pulizia e aumenta il livello di rumore. Se il rumore causato dalla funzione BoostIQ™ è troppo fastidioso, è possibile disattivarla. Questa funzione è disponibile solo in modalità di pulizia Automatica e Veloce.

In modalità di pulizia Automatica o Veloce, premere sul telecomando per regolare il livello di aspirazione.

- Sul telecomando viene visualizzata l'icona corrispondente.

Icona	Livello della potenza di aspirazione
Standard	Alimentazione standard
BoostIQ	Alterna automaticamente tra l'alimentazione standard e potenziata (impostazione predefinita)
Max	Potenza massima

La prossima volta che RoboVac inizia la pulizia in modalità Automatica o Veloce, viene utilizzata la potenza di aspirazione selezionata in precedenza.

2. Pulizia localizzata

RoboVac pulisce accuratamente un'area specifica seguendo un percorso a spirale. Utile in caso di concentrazione di polvere o residui in un'area limitata. In modalità di pulizia Localizzata, RoboVac interrompe la pulizia dopo 2 minuti.

Premere su RoboVac o sul telecomando per avviare la pulizia in modalità pulizia localizzata.

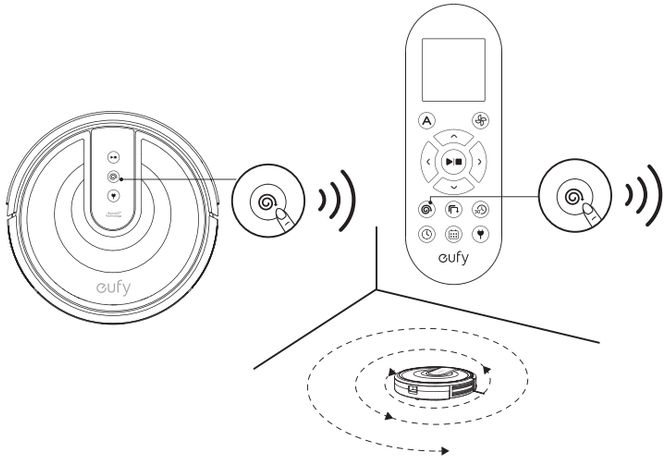

3. Pulizia dei bordi

RoboVac riduce la velocità quando rileva una parete e quindi segue la parete per assicurare una pulizia accurata del bordo. In modalità Bordo, RoboVac pulisce per 20 minuti e quindi torna alla base di ricarica.

Premere sul telecomando per avviare la pulizia in modalità Bordo.

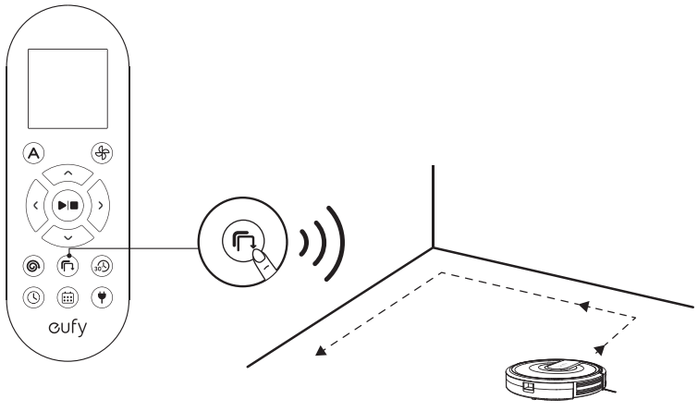

4. Pulizia rapida

RoboVac interrompe automaticamente la pulizia dopo 30 minuti e torna alla base di ricarica in questa modalità. Se è necessario pulire una stanza o un'area di piccole dimensioni, è consigliabile selezionare questa modalità per risparmiare tempo ed energia.

Premere sul telecomando per avviare la modalità di pulizia Rapida.

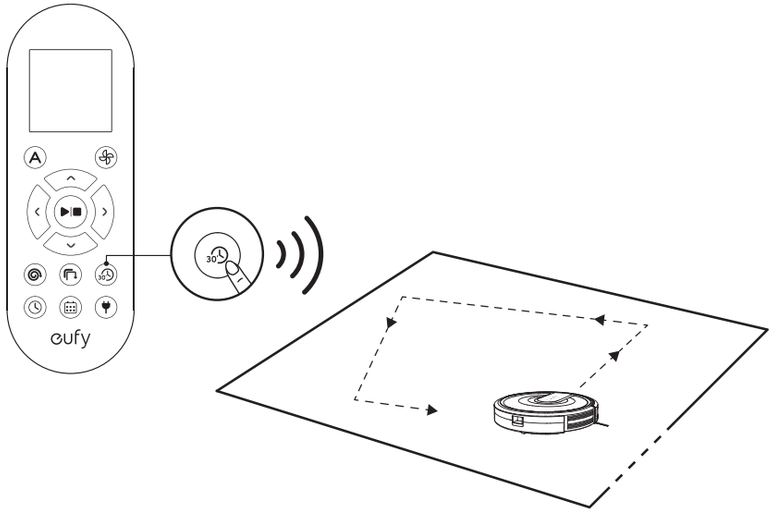

5. Pulizia manuale

È possibile indirizzare RoboVac per pulire un'area specifica utilizzando i tasti direzionali del telecomando.

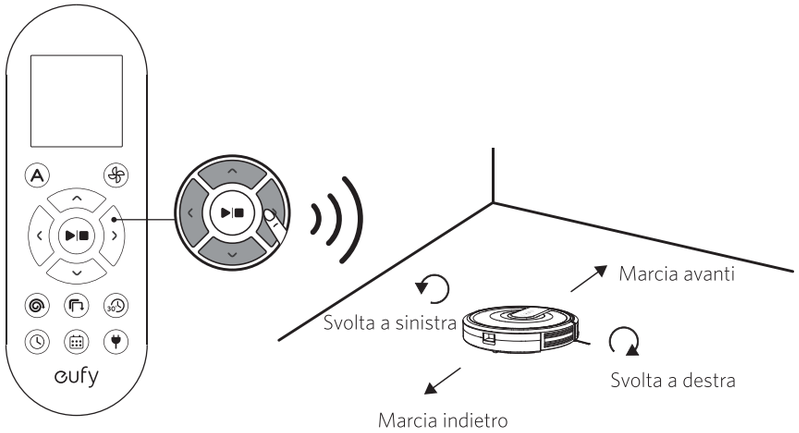

Impostazione ora e pulizia programmata

Impostazione ora

Assicurarsi che l'ora sia impostata correttamente sull'ora locale prima di impostare una pulizia programmata.

1. Assicurarsi che l'interruttore di alimentazione principale nella parte inferiore di RoboVac sia in posizione ON.
2. Premere ◷ sul telecomando. L'ora lampeggerà sul display.
3. Premere ⌃⌄ ‹ › per impostare "ora" e "minuti".

   Nota: assicurarsi che AM/PM sia impostato correttamente.
4. Premere ◷ o ▶|■ per salvare l'impostazione. RoboVac **EMETTE UN BIP** per indicare che l'ora è stata impostata.

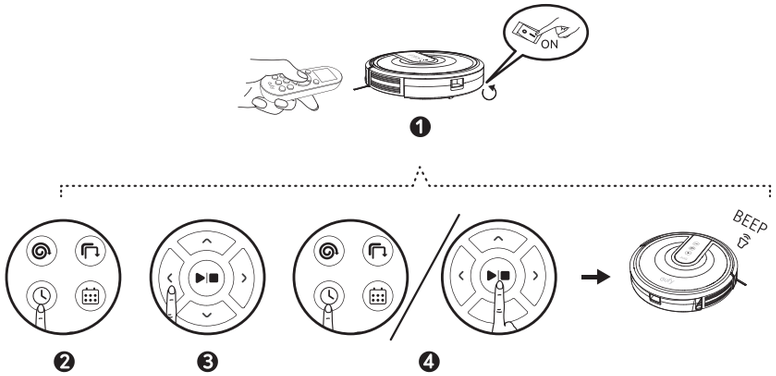

Per assicurarsi che l'ora sia impostata correttamente, assicurarsi che RoboVac sia acceso. Quando l'ora è stata impostata correttamente si sentirà un bip.

Impostazione di una pulizia programmata

È possibile programmare RoboVac in modo da iniziare la pulizia a un'ora prestabilita. Per annullare una pulizia programmata precedentemente, tenere premuto ⊞ per 3 secondi fino a che RoboVac emette due volte un bip e ⊞ scompare.

Nota: prima di impostare una pulizia programmata, assicurarsi che l'ora sia stata impostata correttamente sull'ora locale; fare riferimento alla sezione precedente "**Impostazione dell'ora**" per come impostare l'ora.

1. Assicurarsi che l'interruttore di alimentazione principale nella parte inferiore di RoboVac sia in posizione ON.
2. Premere ⊞ sul telecomando. ⊞ lampeggerà sul display.

3. Premere ⌃⌄ ‹ › per impostare "ora" e "minuti".

   Nota: assicurarsi che AM/PM sia impostato correttamente.
4. Premere ⊞ o ▶|■ per salvare l'impostazione. RoboVac **EMETTE UN BIP** per indicare che il programma è stato impostato.

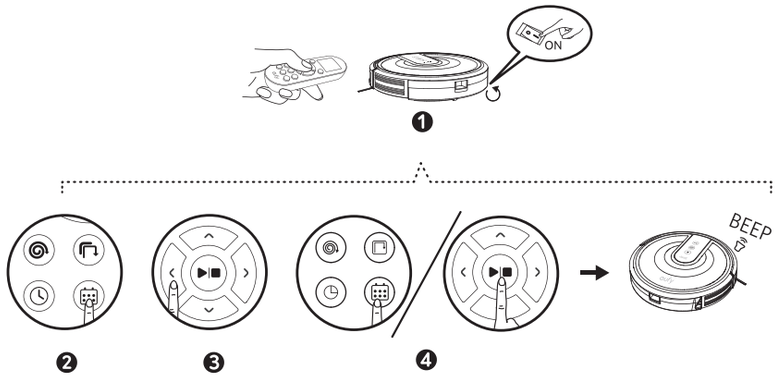

Per fare in modo che il programma sia impostato correttamente, assicurarsi che RoboVac sia acceso. Quando il programma è stato impostato correttamente si sentirà un bip.

Pulizia e manutenzione

Per garantire prestazioni ottimali, seguire le istruzioni riportate di seguito per pulire regolarmente RoboVac ed effettuarne la manutenzione. La frequenza di pulizia/sostituzione dipende dalle abitudini di utilizzo di RoboVac.

Frequenza di pulizia/sostituzione consigliata

Parte di RoboVac	Frequenza di pulizia	Frequenza di sostituzione
Contenitore della polvere	Dopo ogni uso	-
Filtri	Una volta alla settimana	Ogni 2 mesi
Spazzola rotante	Una volta alla settimana	Ogni 6-12 mesi
Spazzole laterali	Una volta al mese	Ogni 3-6 mesi (o quando visibilmente consumate)
Protezione della spazzola	Una volta al mese	Ogni 3-6 mesi (o quando la striscia di gomma in silicone sulla protezione della spazzola è visibilmente usurata)
Sensori	Una volta al mese	-
Pin di ricarica	Una volta al mese	-
Ruota orientabile	Una volta al mese	-

Pulizia del contenitore della polvere e dei filtri

1. Premere il pulsante di rilascio per estrarre il contenitore della polvere.
2. Aprire e svuotare il contenitore della polvere.

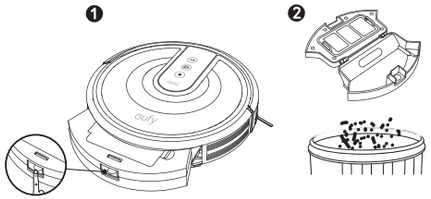

3. Rimuovere il pre-filtro tirando i ganci nel modo illustrato.

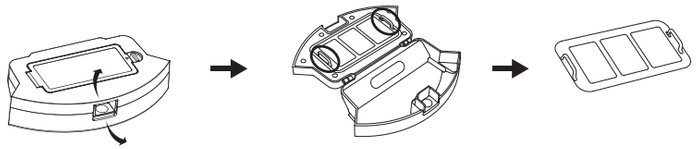

4. Pulire il contenitore della polvere e i filtri con un aspirapolvere o una spazzola di pulizia.

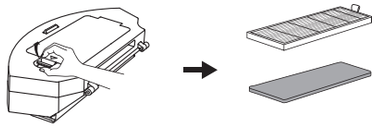

5. Pulire il contenitore della polvere e i filtri con un aspirapolvere o una spazzola di pulizia.

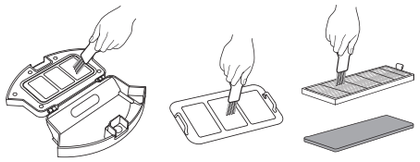

6. Reinserire i filtri e il pre-filtro nel contenitore della polvere.

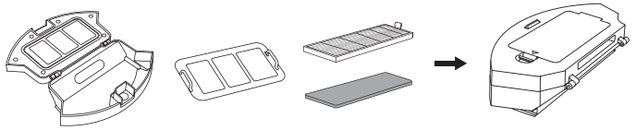

7. Reinserire il contenitore della polvere nell'unità principale.

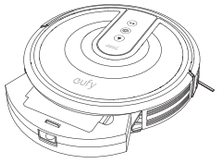

Il contenitore della polvere, il pre-filtro e il filtro in schiuma possono essere lavati accuratamente con acqua. Assicurarsi di asciugarli accuratamente prima di reinserirli. Non lavare con acqua il filtro ad alte prestazioni, poiché potrebbe danneggiarsi e ridurre la potenza di aspirazione.

Pulizia della spazzola rotante

1. Tirare le linguette di rilascio per sbloccare la protezione della spazzola, come mostrato.
2. Sollevare la spazzola rotante per rimuoverla.
3. Pulire la spazzola rotante con lo strumento di pulizia in dotazione o con un aspirapolvere.
4. Reinstallare la spazzola rotante, inserendo prima l'estremità sporgente e facendo scattare l'altra in posizione.
5. Premere verso il basso per agganciare la protezione della spazzola in posizione.

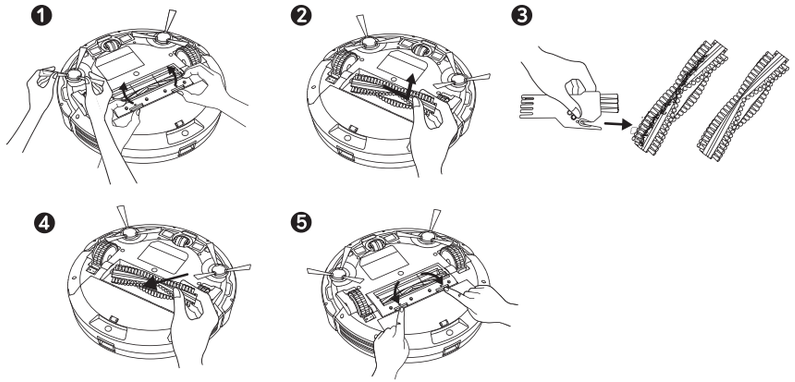

Pulizia delle spazzole laterali

I corpi estranei, come i capelli, possono facilmente impigliarsi nelle spazzole laterali e attirare la sporcizia. Assicurarsi di pulirle regolarmente.

1. Rimuovere le spazzole laterali.

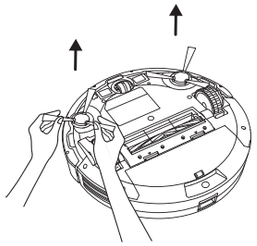

2. Srotolare e rimuovere accuratamente tutti i capelli o le stringhe intrappolati fra il corpo principale e le spazzole laterali.
3. Utilizzare un panno morbido inumidito con acqua calda per rimuovere la polvere dalle spazzole o per riportarle delicatamente alla forma originale.

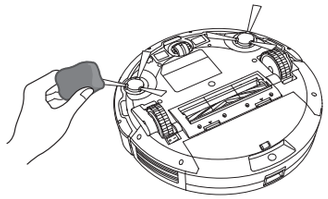

Utilizzare le spazzole laterali solo quando sono completamente asciutte.

Sostituzione delle spazzole laterali

Dopo essere state utilizzate per molto tempo, le spazzole laterali potrebbero risultare piegate o danneggiate. Per sostituirle, attenersi alle istruzioni riportate di seguito.

Estrarre le vecchie spazzole laterali e inserire quelle nuove facendole scattare in posizione.

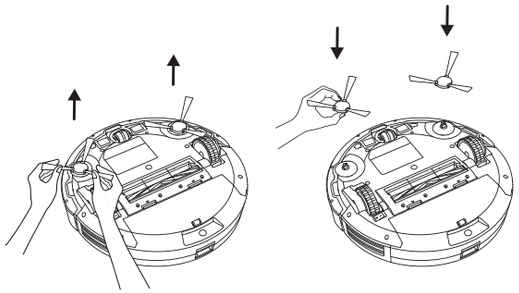

Pulizia dei sensori e dei pin di ricarica

Per mantenere prestazioni ottimali, pulire regolarmente i sensori di caduta e i pin di ricarica.

- Spolverare i sensori di caduta e i pin di contatto per la ricarica utilizzando un panno o una spazzola di pulizia.

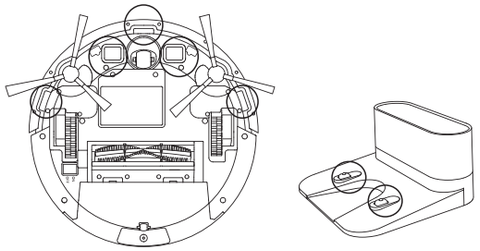

Pulizia della ruota orientabile

Le particelle di polvere o i capelli possono facilmente impigliarsi nella ruota orientabile. Assicurarsi di pulire periodicamente la ruota orientabile e in base alle necessità.

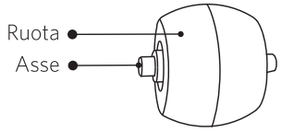

1. Estrarre la ruota orientabile.

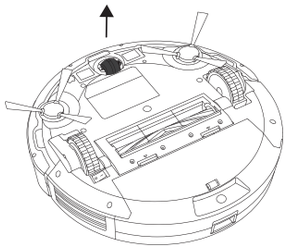

2. Rimuovere eventuali capelli o residui avvolti attorno alla ruota o aggrovigliati all'interno della cavità.
3. Reinserire la ruota e spingerla fino a quando non scatta in posizione.

- La ruota orientabile può essere pulita con acqua.
- Utilizzare la ruota orientabile solo quando è completamente asciutta.

Risoluzione dei problemi

Problemi	Soluzioni
RoboVac non si attiva.	• Assicurarsi che l'interruttore di alimentazione principale sia in posizione ON. • Assicurarsi che la batteria sia completamente carica. • Sostituire le batterie (2 batterie AAA) nel telecomando. • Assicurarsi che il telecomando sia entro il raggio di RoboVac (5 m). • Se il problema persiste, spegnere e riaccendere il dispositivo tramite l'interruttore di alimentazione principale.
Il telecomando non funziona.	• Sostituire le batterie del telecomando. • Assicurarsi che RoboVac sia acceso e completamente carico.
RoboVac smette improvvisamente di funzionare.	• Verificare che RoboVac non sia intrappolato o bloccato da un ostacolo. • Verificare che il livello di carica della batteria non sia troppo basso. • Se il problema persiste, spegnere il dispositivo tramite l'interruttore di alimentazione principale, attendere 2 secondi e riaccenderlo.
Non è possibile pianificare le pulizie.	• Assicurarsi che l'interruttore di alimentazione principale nella parte inferiore di RoboVac sia in posizione ON. • Assicurarsi che l'ora, l'ora del giorno (AM/PM) e l'ora pianificata siano state impostate correttamente. • Verificare che il livello di carica di RoboVac non sia troppo basso per avviare la pulizia.
La potenza di aspirazione è insufficiente.	• Verificare che la bocchetta di aspirazione non sia bloccata da eventuali ostacoli. • Svuotare il contenitore della polvere. • Pulire i filtri con un aspirapolvere o una spazzola di pulizia. • Verificare che i filtri non siano bagnati a causa della presenza di acqua o altri liquidi sul pavimento. Asciugare completamente i filtri prima di usare il dispositivo.
Non è possibile ricaricare RoboVac.	• Verificare che l'indicatore sulla base di ricarica si accenda. In caso contrario, contattare il Centro di assistenza Eufy per riparare o sostituire la base di ricarica. • Spolverare con un panno asciutto i pin di contatto per la ricarica. • Verificare che venga emesso un segnale acustico quando RoboVac viene inserito nella base di ricarica. In caso contrario, contattare il Centro di assistenza Eufy per riparare o sostituire la base di ricarica.
RoboVac non torna alla base di ricarica.	• Rimuovere gli oggetti situati entro 1 m dai lati destro e sinistro e quelli a meno di 2 m dalla parte anteriore della base di ricarica. • Quando RoboVac si trova vicino alla base di ricarica, ritorna più rapidamente. Tuttavia, se la base di ricarica è lontana, RoboVac ha bisogno di più tempo per tornare. Attendere con pazienza mentre ritorna alla base. • Pulire i pin di contatto per la ricarica.

Problemi	Soluzioni
La spazzola rotante non gira.	• Pulire la spazzola rotante. • Verificare che la spazzola rotante e la protezione della spazzola siano installate correttamente.
RoboVac esegue movimenti o percorsi anomali.	• Pulire delicatamente i sensori con un panno asciutto. • Riavviare RoboVac spostando l'interruttore di alimentazione su Off e quindi su On.

Toni di errore

In caso di problemi, RoboVac emette una serie di segnali acustici brevi o lunghi e l'indicatore rosso sul pulsante ▶|■ si accende, fisso o lampeggiante.

Spia rossa lampeggiante

Tono di errore	Causa	Soluzione
Un segnale acustico	• RoboVac è bloccato e una delle ruote non tocca il pavimento (è sospesa). • RoboVac può essere in una stanza molto grande e il paraurti non registra ostacoli.	Riavviare la pulizia in un nuovo ambiente.
Due segnali acustici	Il paraurti di RoboVac è bloccato.	Toccare più volte il paraurti di RoboVac per rimuovere gli eventuali residui rimasti intrappolati.
Tre segnali acustici	RoboVac si blocca nelle seguenti situazioni: • Quando RoboVac non ha abbastanza potenza da muoversi indietro se si trova sul bordo di una scala coperta da tappeti/moquette. • Quando RoboVac prova a muoversi indietro per via dell'esposizione alla forte luce solare, ma non può effettivamente farlo a causa di ostacoli fisici nel percorso. • Quando RoboVac si muove indietro per via dell'esposizione alla forte luce solare, ma continua a essere esposto a tale luce anche dopo essersi mosso indietro per 3 secondi.	• Riavviare la pulizia in un nuovo ambiente. • Utilizzare una barriera fisica per bloccare l'accesso all'area problematica.
Quattro segnali acustici	Il livello di carica di RoboVac è troppo basso.	Ricaricare manualmente RoboVac per almeno 5 ore.

Spia rossa fissa

Tono di errore	Causa	Soluzione
Un segnale acustico	La ruota destra/sinistra di RoboVac è bloccata.	Spegnere RoboVac e rimuovere eventuali capelli o residui dalla ruota destra/sinistra.
Due segnali acustici	La spazzola laterale di RoboVac è bloccata.	Spegnere RoboVac e rimuovere eventuali capelli o residui dalla spazzola laterale.
Tre segnali acustici	La ventola di aspirazione di RoboVac è bloccata.	• Spegnere RoboVac, quindi rimuovere e svuotare il contenitore della polvere. • Assicurarsi che la bocchetta di aspirazione non sia bloccata da capelli o residui.
Quattro segnali acustici	La spazzola rotante di RoboVac è bloccata.	Spegnere RoboVac e rimuovere eventuali capelli o residui dalla spazzola rotante.

Specifiche

	Modello del prodotto	T2115
	Ingresso	19 V ⎓ 0,6 A
	Tensione della batteria	CC 14,4 V
	Consumo energetico	25 W
	Tipo di batteria	CC 14,4 V Agli ioni di litio da 2600 mAh
	Capacità del contenitore della polvere	0,6 l
	Durata della pulizia	Max. 100 minuti
	Durata della ricarica	300 - 360 min

	Ingresso	19 V ⎓ 0,6 A
	Uscita	19 V ⎓ 0,6 A

Servizio clienti

Per consultare le domande frequenti e ottenere ulteriori informazioni, visitare il sito www.eufylife.com.

support@eufylife.com

www.eufylife.com

(US) +1 (800) 988 7973 Mon-Fri 9:00am - 5:00pm (PT)	(中国) +86 400 0550 036 周一至周五 9:00 - 17:30
(UK) +44 (0) 1604 936200 Mon-Fri 6:00 - 11:00 (GMT)	(日本) +81 03 4455 7823 月–金 9:00 - 17:00
(DE) +49 (0) 69 9579 7960 Mo-Fr 6:00 - 11:00	

@EufyOfficial @EufyOfficial @EufyOfficial @EufyOfficial

Anker Innovations Limited
Room 1318-19, Hollywood Plaza, 610 Nathan Road, Mongkok, Kowloon, Hong Kong

Inhoudsopgave

140 Belangrijke veiligheidsinstructies

144 Over uw RoboVac
Inhoud van de doos
Beschrijving van de RoboVac
Knoppen en indicatoren

149 Uw RoboVac gebruiken
Belangrijke tips vóór het gebruik
Voorbereiding
De RoboVac opladen
Schoonmaken starten/stoppen
Schoonmaakmodus selecteren
Tijd instellen en geplande schoonmaak

157 Schoonmaken en onderhoud
Het stofvak en de filters schoonmaken
De borstelrol schoonmaken
De zijborstels schoonmaken
De zijborstels vervangen
De sensoren en oplaadpennen schoonmaken
Het zwenkwiel schoonmaken

162 Probleemoplossing

164 Specificaties

165 Klantenservice

Dank u voor uw aankoop van de RoboVac 15T. Lees alle instructies voordat u dit product gaat gebruiken en bewaar deze handleiding om deze later nogmaals te kunnen raadplegen.

Belangrijke veiligheidsinstructies

Om het risico van letsel of schade te verminderen, leest u deze veiligheidsinstructies aandachtig door en houdt u ze bij de hand tijdens het instellen, gebruiken en onderhouden van dit apparaat.

GEBRUIKTE WAARSCHUWINGSSYMBOLEN

Dit is het symbool voor een veiligheidswaarschuwing. Met dit symbool wordt u gewezen op mogelijke gevaren die kunnen leiden tot schade en/of ernstig lichamelijk letsel of de dood.

- Dit apparaat kan worden gebruikt door kinderen vanaf 8 jaar en door personen met verminderde lichamelijke, zintuiglijke of geestelijke capaciteiten of weinig ervaring en kennis, mits zij onder toezicht staan of instructies hebben gekregen over veilig gebruik van dit apparaat, en mits zij de gevaren van het gebruik begrijpen.
- Houd toezicht op kinderen om te voorkomen dat ze met het apparaat gaan spelen.
- Schoonmaak en onderhoud mogen niet door kinderen worden uitgevoerd zonder toezicht van een volwassene.
- Dit apparaat mag uitsluitend worden gebruikt met de meegeleverde voedingseenheid.
- De stekker moet uit het stopcontact worden getrokken alvorens het apparaat te reinigen of onderhouden.
- Dit apparaat bevat een accu die alleen door vakkundige personen kan worden vervangen.
- Dit apparaat moet zijn losgekoppeld van het lichtnet wanneer de accu wordt verwijderd.
- Gebruik voor het opladen van de accu uitsluitend de verwijderbare voedingseenheid die bij dit apparaat is geleverd.

- De accu moet uit dit apparaat worden verwijderd voordat dit toestel wordt weggegooid. Als u de accu uit het apparaat wilt verwijderen, verwijdert u eerst de schroeven aan de onderkant en verwijdert u vervolgens de hoofdprintplaat. Daarna schroeft u de accuklep los met behulp van een schroevendraaier. Verwijder de accu door de snelkoppeling los te maken.
- Plaats de gebruikte accu in een afgesloten plastic zak en gooi deze veilig weg in overeenstemming met de plaatselijke milieuvoorschriften.
- De externe flexibele kabel/snoer van de voedingseenheid kan niet worden vervangen. Als het snoer beschadigd is, moet de voedingseenheid worden weggegooid.
- Dit apparaat is alleen voor gebruik binnenshuis.
- Dit apparaat is geen speelgoed. Ga niet op het apparaat zitten of staan. Houd toezicht op kleine kinderen en huisdieren wanneer dit apparaat in bedrijf is.
- Bewaar en gebruik dit apparaat alleen in omgevingen die op kamertemperatuur zijn.
- Maak het alleen schoon met een vochtige doek.
- Gebruik dit apparaat niet om iets op te rapen dat brandt of rookt.
- Gebruik dit apparaat niet om gemorst bleekmiddel, verf, chemicaliën of iets nats op te vegen.
- Voordat u dit apparaat gaat gebruiken, raapt u voorwerpen zoals kleding en losse papieren op. Til snoeren van jaloezieën of gordijnen omhoog en haal voedingskabels en breekbare voorwerpen uit de weg. Als dit apparaat over een netsnoer rijdt en het meesleept, kan een object van een tafel of uit een kast worden getrokken.
- Als de kamer die moet worden schoongemaakt een balkon heeft, moet u een fysieke barrière plaatsen om de toegang tot

het balkon te voorkomen en te zorgen voor een veilige werking.

- Plaats geen voorwerpen op het apparaat.
- Houd er rekening mee dat dit apparaat uit zichzelf beweegt. Wees voorzichtig wanneer u in het gebied loopt waar dit apparaat werkt om te voorkomen dat u erop gaat staan.
- Gebruik dit apparaat niet in gebieden met blootliggende elektrische aansluitingen op de vloer.
- Stel de elektronica van dit apparaat, de accu of het geïntegreerde oplaadstation niet bloot. Er zijn geen onderdelen die door de gebruiker kunnen worden gerepareerd.
- Gebruik dit apparaat niet op een onafgewerkte, onbehandelde, gewaxte of ruwe vloer. Dit kan leiden tot beschadiging van de vloer en dit apparaat. Gebruik het apparaat alleen op harde vloeroppervlakken of laagpolig tapijt.
- Dit apparaat is bedoeld voor gebruik op vloeren zonder krassen te veroorzaken. Toch raden wij aan dit apparaat eerst te testen op een klein gedeelte van de kamer die moet worden schoongemaakt. Zo kunt u controleren of er geen krassen ontstaan voordat u de hele kamer gaat schoonmaken.

Kennisgeving

Dit symbool op het apparaat of de verpakking betekent het volgende:

Gooi elektrische apparaten niet weg samen met huishoudelijk restafval, maar maak gebruik van aparte inzamelpunten. Neem contact op met de plaatselijke autoriteiten voor informatie over de beschikbare vormen van inzameling. Wanneer elektrische apparaten terechtkomen op stortterreinen of vuilstortplaatsen, kunnen gevaarlijke stoffen naar het grondwater lekken en in de voedselketen terechtkomen, wat nadelig is voor uw gezondheid en welzijn. Bij het vervangen van oude apparaten door nieuwe is de winkelier wettelijk verplicht om uw oude apparaat kosteloos terug te nemen voor afvalverwerking.

Verklaring van overeenstemming

Dit product voldoet aan de vereisten met betrekking tot radiostoring van de Europese Unie. Hierbij verklaart Anker Innovations Limited dat het producttype T2115 in overeenstemming is met de richtlijnen 2014/35/EG en 2014/30/EG. De volledige tekst van de EU-verklaring van overeenstemming is beschikbaar op het volgende internetadres: https://www.eufylife.com/.

Over uw RoboVac

Inhoud van de doos

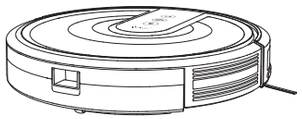

RoboVac 15T

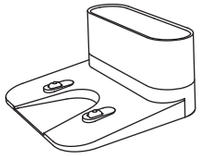

Oplaadstation

Afstandsbediening (AAA-batterijen, 2 stuks)

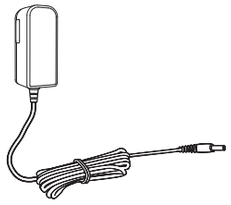

Voedingsadapter

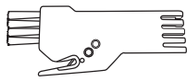

Schoonmaakhulpstuk

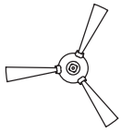

Zijborstels (4 stuks)

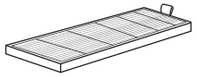

Extra hoogwaardig filter

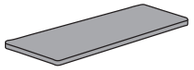

Extra schuimrubberen filter

Kabelbinders (x5)

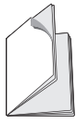

Handleiding en overige documenten

Beschrijving van de RoboVac

Bovenkant en zijkant

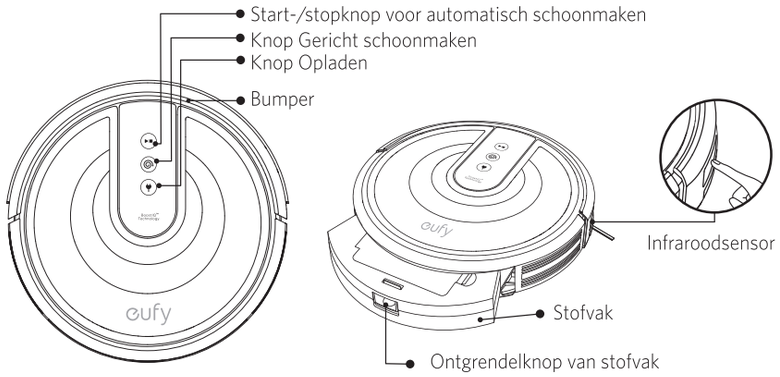

Onderkant

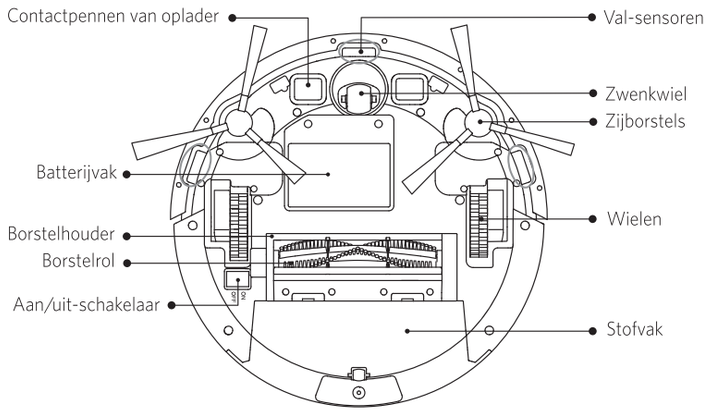

Stofvak

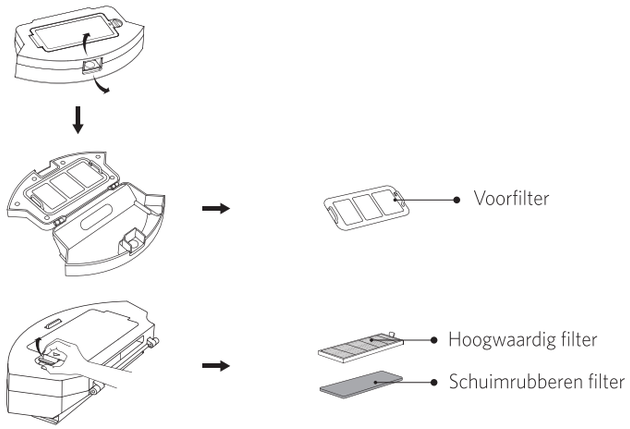

Zuigingang

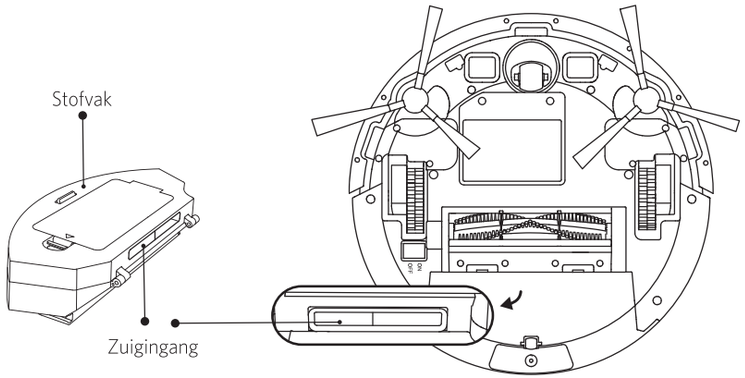

Oplaadstation

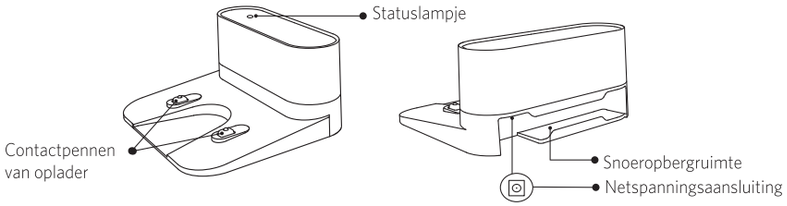

Afstandsbediening

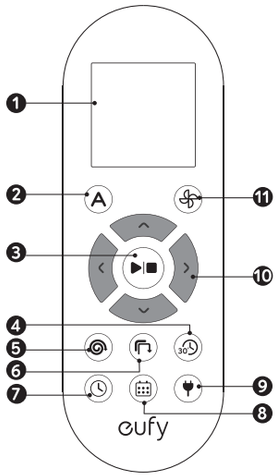

1. Display
2. Automatisch schoonmaken starten
3. Automatisch schoonmaken starten / Schoonmaken stoppen
4. Snel schoonmaken starten
5. Gericht schoonmaken starten
6. Randenreiniging starten
7. De tijd aanpassen
8. Starttijd van automatisch schoonmaken instellen
9. De RoboVac laten terugkeren naar oplaadstation
10. Handmatig schoonmaakrichting bedienen / De uren en minuten aanpassen
11. De zuigkracht in de automatische en snelle schoonmaakmodus aanpassen

Display van afstandsbediening

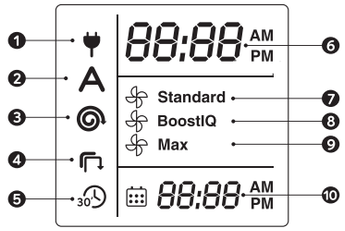

1. Terugkeren naar oplaadstation
2. Automatische schoonmaakmodus geselecteerd
3. Gerichte schoonmaakmodus geselecteerd
4. Randenreinigingsmodus geselecteerd
5. Snelle schoonmaakmodus geselecteerd
6. Klok
7. Standaardzuigkracht ingeschakeld
8. Dynamische BoostIQ™-zuigkracht ingeschakeld
9. Maximale zuigkracht ingeschakeld
10. Geplande schoonmaaktijd

Plaats 2 AAA-batterijen voordat u de afstandsbediening voor de eerste keer gaat gebruiken. Zorg ervoor dat de positieve en negatieve uiteinden in de juiste richting wijzen, zoals aangegeven in het batterijvak.

Knoppen en indicatoren

		Schoonmaken starten/stoppen • Brandt blauw: stand-by of aan het schoonmaken • Knippert/brandt rood: fout * Raadpleeg **'Storingstabel>Fouttonen'** in deze handleiding voor oplossingen.
		Gericht schoonmaken • Knippert blauw: Modus Gericht schoonmaken
		Terugkeren naar laadstation • Knippert blauw: terugkeren naar het oplaadstation • Knippert oranje: accu bijna leeg en terugkeren naar oplaadstation • Knippert langzaam oranje (wanneer het apparaat op het oplaadstation is geplaatst): opladen • Brandt blauw (wanneer het apparaat op het oplaadstation is geplaatst): opladen voltooid

- Om energie te besparen, worden alle LED-indicatoren automatisch uitgeschakeld wanneer:
  - de RoboVac niet is aangesloten op het oplaadstation en 1 minuten inactief is;
  - de RoboVac 1 minuten volledig is opgeladen.

Uw RoboVac gebruiken

Belangrijke tips vóór het gebruik

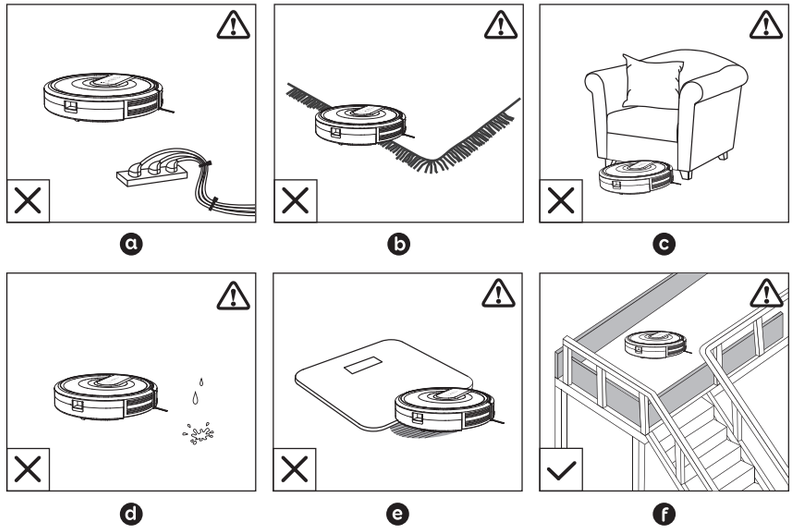

a Verwijder snoeren en kleine voorwerpen van de vloer waarin het apparaat verstrikt kan raken. U kunt de bijgeleverde kabelbinders gebruiken om uw kabels en snoeren te ordenen.

b Vouw bij een kleed met franjes de randen onder het kleed om te voorkomen dat de RoboVac verstrikt raakt. Gebruik de RoboVac niet op zeer donker gekleurde, hoogpolige vloerkleden of vloerkleden dikker dan 26 mm omdat deze hierbij defect kan raken.

c Houd de RoboVac uit de buurt van ruimten die lager zijn dan 73 mm om te voorkomen dat de RoboVac vast komt te zitten. Plaats, indien nodig, een fysieke barrière om de probleemzones te blokkeren.

d Houd de RoboVac uit de buurt van natte gebieden.

e De RoboVac kan over voorwerpen heenrijden die lager zijn dan 16 mm. Verwijder dergelijke voorwerpen indien mogelijk.

f Met de val-sensoren wordt voorkomen dat de RoboVac van de trap of een steile afdaling valt. Deze werken mogelijk minder goed als deze vuil zijn of als het apparaat wordt gebruikt op reflecterende/zeer donker gekleurde vloeren. Het wordt aanbevolen om fysieke barrières te plaatsen om gebieden te blokkeren waar de RoboVac kan vallen.

Plaats fysieke barrières voor open haarden en gebieden waar de RoboVac mogelijk beschadigd kan raken.

Voorbereiding

1 Plaats de zijborstels voordat u het apparaat gebruikt.

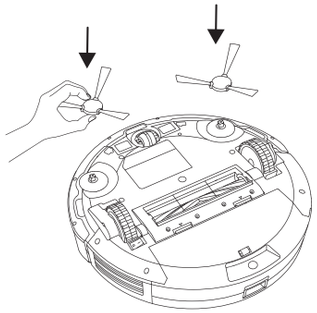

2 Schakel het apparaat in met de aan/uit-schakelaar op de onderzijde van de RoboVac.

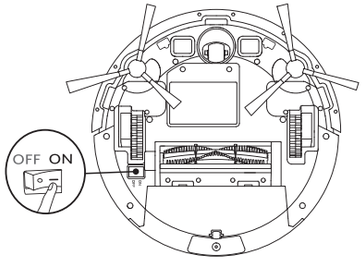

Verwijder vóór gebruik de sticker naast de aan/uit-schakelaar en de schuimrubberen blokken naast de bumper.

3 Plaats het oplaadstation op een vlakke ondergrond en tegen een muur.

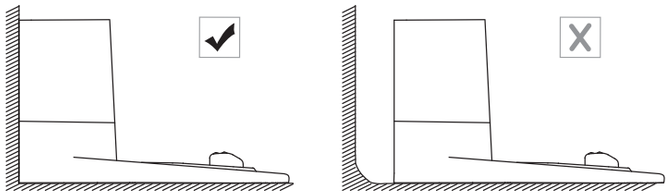

4 Verwijder voorwerpen binnen 1 m van de linker- en rechterkant en binnen 2 m van de voorkant van het oplaadstation. Als u de voorwerpen niet kunt verwijderen, controleer dan of de RoboVac normaal kan terugkeren naar het oplaadstation. Als dit niet het geval is, neem dan contact op met de klantenservice van eufy voor hulp.

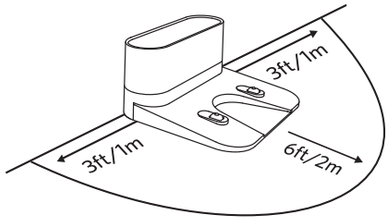

5 Steek de ronde stekker van de adapter in de voedingsaansluiting van het oplaadstation en steek het andere uiteinde in een stopcontact.

- Wanneer het oplaadstation is aangesloten op wisselstroom, brandt de LED-indicator op het oplaadstation wit.

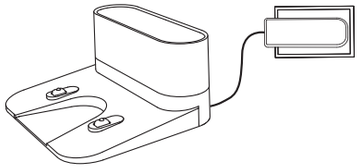

- Plaats het oplaadstation op een locatie die voor de RoboVac eenvoudig toegankelijk is. Het wordt aanbevolen om het oplaadstation tegen een muur en op een harde, vlakke ondergrond te plaatsen, en niet op een vloerkleed of tapijt.

- Zorg dat de stekker van het oplaadstation altijd is aangesloten op een stopcontact, anders zal de RoboVac niet automatisch terugkeren.

De RoboVac opladen

- De RoboVac heeft een vooraf geplaatste, oplaadbare accu die volledig opgeladen moet zijn voordat u het apparaat gebruikt.
- De RoboVac keert terug naar het oplaadstation aan het einde van een schoonmaakcyclus of wanneer de accu bijna leeg is.

Methode 1: Koppel de RoboVac aan het oplaadstation door de oplaadpennen van de RoboVac uit te lijnen met de oplaadpennen in het station.

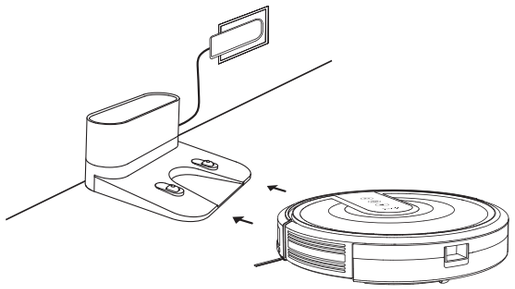

Methode 2: Druk op op de RoboVac of op de afstandsbediening om de RoboVac te laten terugkeren naar het oplaadstation.

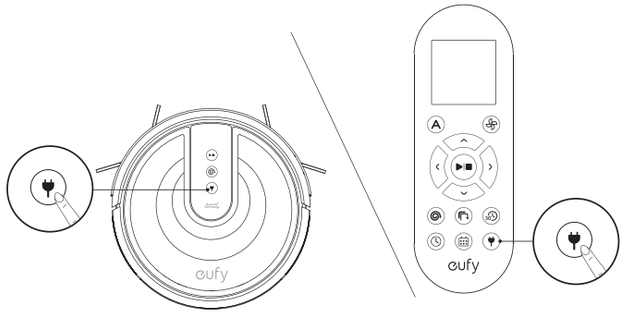

Schakel de RoboVac uit met de aan/uit-schakelaar als het apparaat gedurende langere tijd niet gebruikt zal worden. Om de accu te sparen, laadt u deze ten minste eenmaal per 6 maanden op.

Schoonmaken starten/stoppen

- *Controleer vóór gebruik of het apparaat is ingeschakeld met de aan/uit-schakelaar op de onderkant van de RoboVac.*

1. Druk op de RoboVac op ▶|■ of druk op de afstandsbediening op A / ▶|■ om het schoonmaken in de automatische modus te starten.

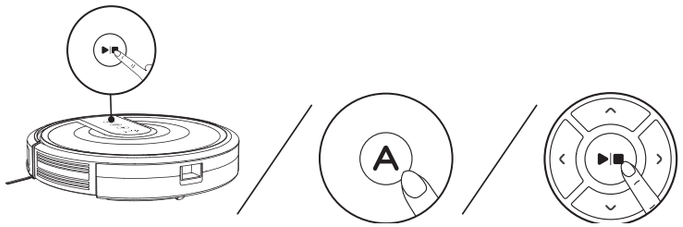

2. Druk op de RoboVac of op de afstandsbediening op ▶|■ om het schoonmaken te stoppen.

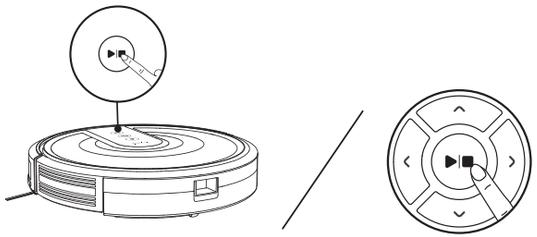

Schoonmaakmodus selecteren

1. Automatisch schoonmaken

De RoboVac optimaliseert het schoonmaakpatroon door automatisch verschillende schoonmaakmodi te selecteren totdat het schoonmaken is voltooid. Dit is de meest gebruikte schoonmaakmodus.

Druk op de RoboVac op ▶|■ of druk op de afstandsbediening op A / ▶|■ om het schoonmaken in de automatische modus te starten.

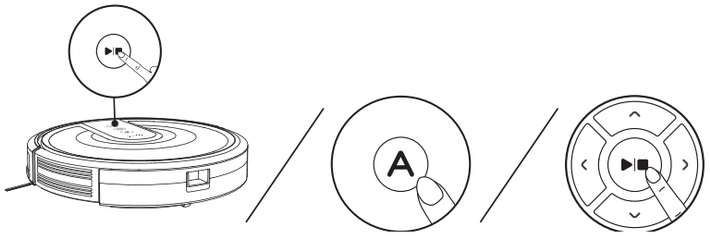

- *De RoboVac keert automatisch terug naar het oplaadstation wanneer de accu bijna leeg is of wanneer de RoboVac klaar is met schoonmaken.*
- *Wanneer de RoboVac wordt ingeschakeld, start deze automatisch in de modus voor automatisch schoonmaken.*

BoostIQ™-functie

Wanneer de BoostIQ™-functie is ingeschakeld, verhoogt de RoboVac automatisch de zuigkracht als het apparaat merkt dat er voor de beste reiniging meer kracht nodig is. BoostIQ™ is ideaal voor het schoonmaken van dikkere tapijten en moeilijk verwijderbaar vuil. Hierbij wordt de totale schoonmaaktijd korter, maar is het geluidsniveau hoger. Als u het stofzuiglawaai door de BoostIQ™ storend vindt, kunt u deze functie uitschakelen. Deze functie werkt alleen in de schoonmaakmodi Automatisch en Snel.

Druk in de modus Automatisch en Snel herhaaldelijk op op de afstandsbediening om de zuigkracht te regelen.

- Het bijbehorende pictogram wordt weergegeven op de afstandsbediening.

Pictogram	Zuigkracht
Standard	Standaardkracht
BoostIQ	Schakelt automatisch tussen standaardkracht en verhoogde kracht (standaard)
Max	Maximale kracht

Wanneer de RoboVac de volgende keer begint met schoonmaken in de modus Automatisch of Snel, zal het schoonmaken met de zuigkracht die u eerder hebt geselecteerd.

2. Gericht schoonmaken

De RoboVac maakt een specifiek gebied intensief schoon in een spiraalvormig patroon. Dit is handig als er een gebied met geconcentreerd stof of vuil is. In de modus Gericht schoonmaken stopt de RoboVac na 2 minuten met schoonmaken.

Druk op de RoboVac of op de afstandsbediening op om het schoonmaken in de modus Gericht schoonmaken te starten.

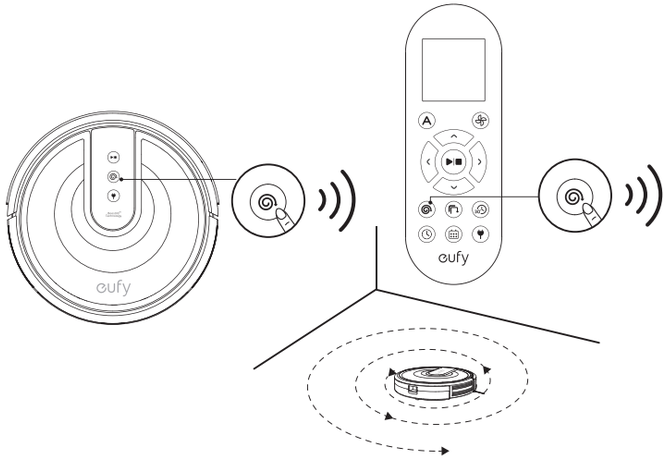

3. Randenreiniging

De RoboVac vermindert snelheid als deze een muur detecteert. Het apparaat volgt de muur om te zorgen dat de rand grondig wordt schoongemaakt. In de modus Randenreiniging zal de RoboVac gedurende 20 minuten schoonmaken en vervolgens terugkeren naar het oplaadstation.

Druk op de afstandsbediening op om het schoonmaken in de modus Randenreiniging te starten.

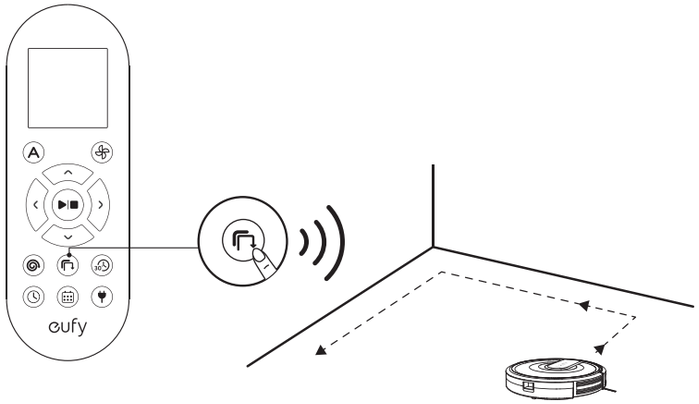

4. Snelle reiniging

De RoboVac zal in deze modus na 30 minuten automatisch stoppen met schoonmaken en terugkeren naar het oplaadstation. Als een kleine kamer of ruimte moet worden schoongemaakt, wordt u aangeraden om deze modus te selecteren om tijd en energie te besparen.

Druk op de afstandsbediening op om het schoonmaken in de schoonmaakmodus Snel te starten.

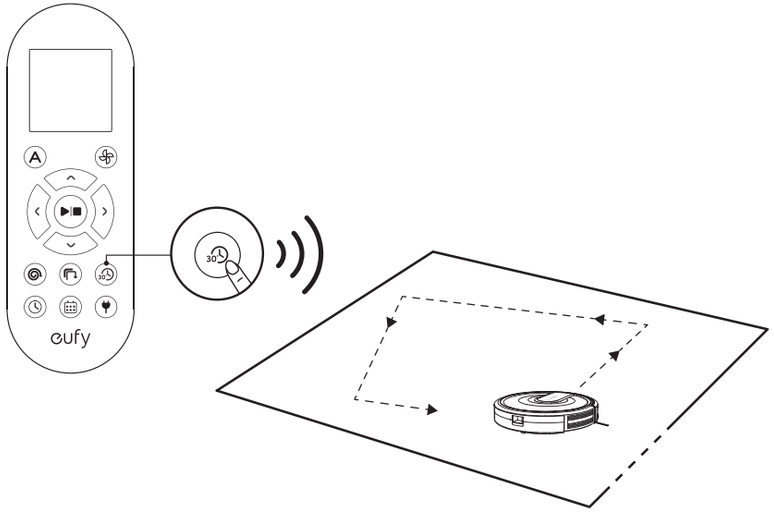

5. Handmatig schoonmaken

U kunt de RoboVac een bepaald gebied laten schoonmaken met behulp van de richtingstoetsen op de afstandsbediening.

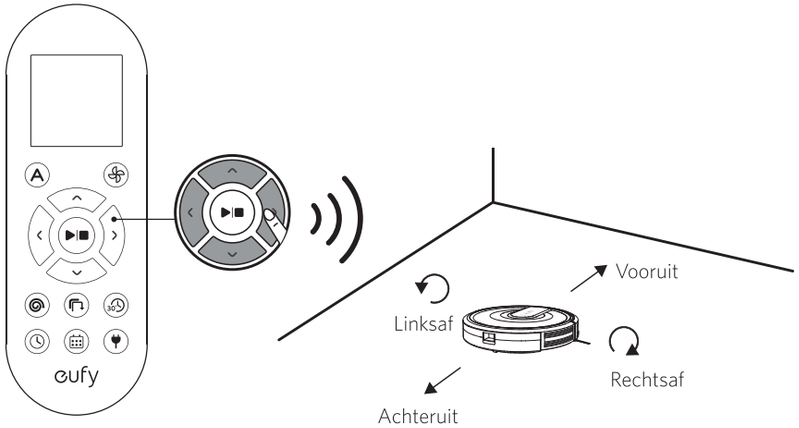

Tijd instellen en geplande schoonmaak

Tijd instellen

Zorg ervoor dat de tijd correct is ingesteld op uw lokale tijd voordat u een geplande schoonmaak instelt.

1. Zorg ervoor dat het apparaat is ingeschakeld met de aan/uit-schakelaar op de onderkant van de RoboVac.
2. Druk op op de afstandsbediening. De tijd knippert op het display.
3. Druk op om de uren en minuten in te stellen.

   Opmerking: zorg ervoor dat AM/PM juist is ingesteld.
4. Druk op of om de instelling op te slaan. De RoboVac **PIEPT ÉÉN KEER** om aan te geven dat de tijd is ingesteld.

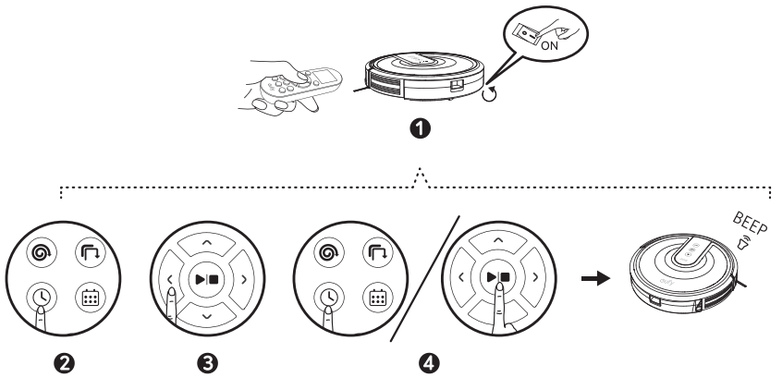

Zorg ervoor dat de RoboVac is ingeschakeld om er zeker van te zijn dat de tijd correct is ingesteld. Er klinkt een pieptoon wanneer de tijd is ingesteld.

Een geplande schoonmaak instellen

U kunt plannen dat de RoboVac op een bepaald tijdstip begint met schoonmaken. Als u een eerder geplande schoonmaak wilt annuleren, houd dan 3 seconden ingedrukt tot de RoboVac twee keer piept en niet langer wordt getoond op het display.

Opmerking: zorg er voordat u een geplande schoonmaak instelt voor dat de tijd correct is ingesteld op uw lokale tijd. Raadpleeg de voorgaande paragraaf "**Tijd instellen**" voor meer informatie over het instellen van de tijd.

1. Zorg ervoor dat het apparaat is ingeschakeld met de aan/uit-schakelaar op de onderkant van de RoboVac.
2. Druk op op de afstandsbediening. knippert op het display.

3. Druk op om de uren en minuten in te stellen.

   Opmerking: zorg ervoor dat AM/PM juist is ingesteld.
4. Druk op of om de instelling op te slaan. De RoboVac **PIEPT ÉÉN KEER** om aan te geven dat de planning is ingesteld.

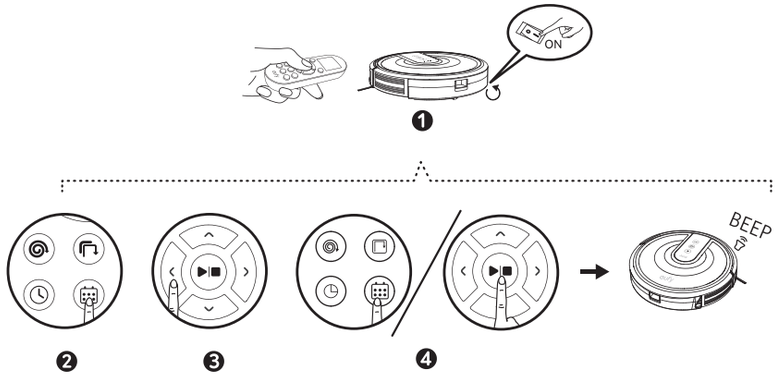

Zorg ervoor dat de RoboVac is ingeschakeld om er zeker van te zijn dat de planning correct is ingesteld. Er klinkt een pieptoon wanneer de planning is ingesteld.

Schoonmaken en onderhoud

Voor optimale prestaties volgt u onderstaande instructies op voor het regelmatig schoonmaken en onderhouden van de RoboVac. De schoonmaak-/onderhoudsfrequentie zal afhangen van uw gebruiksgewoonten van de RoboVac.

Aanbevolen schoonmaak-vervangingsfrequentie

RoboVac-onderdeel	Schoonmaakfrequentie	Vervangingsfrequentie
Stofvak	Na elk gebruik	-
Filters	Eenmaal per week	Iedere 2 maanden
Borstelrol	Eenmaal per week	Elke 6-12 maanden
Zijborstels	Eenmaal per maand	Elke 3-6 maanden (of wanneer zichtbaar versleten)
Borstelhouder	Eenmaal per maand	Elke 3-6 maanden (of wanneer de siliconenrubberen strook op de borstelhouder duidelijk is versleten)
Sensoren	Eenmaal per maand	-
Oplaadpennen	Eenmaal per maand	-
Zwenkwiel	Eenmaal per maand	-

Het stofvak en de filters schoonmaken

1. Druk op de ontgrendelknop van het stofvak om het stofvak naar buiten te trekken.
2. Open en leeg het stofvak.

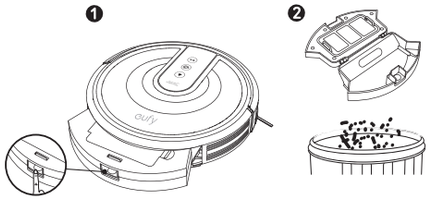

3. Verwijder het voorfilter door aan de haakjes te trekken zoals is afgebeeld.

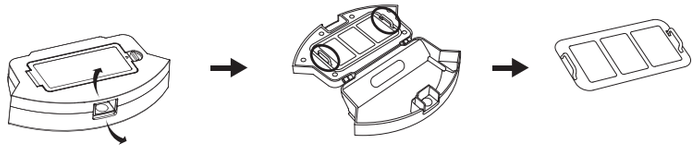

4. Verwijder het schuimrubberen filter en het hoogwaardige filter.

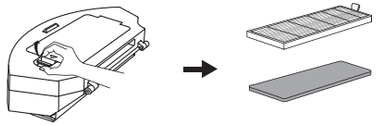

5. Maak het stofvak en de filters schoon met een stofzuiger of een schoonmaakborstel.

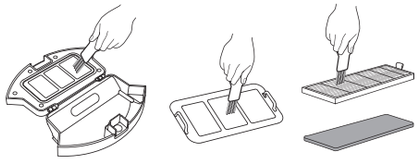

6. Plaats de filters en het voorfilter terug in het stofvak.

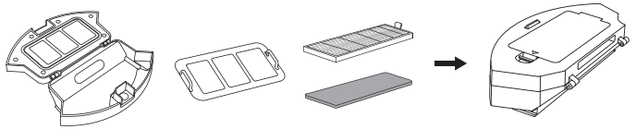

7. Duw het stofvak terug in het apparaat.

U kunt het stofvak, het voorfilter en het schuimrubberen filter wassen met water. Laat de onderdelen volledig drogen aan de lucht voordat u deze terugplaatst. Was het hoogwaardige filter niet met water, omdat deze hierdoor beschadigd kan raken, waardoor de zuigkracht afneemt.

De borstelrol schoonmaken

1. Trek aan de ontgrendelingslipjes om de borstelhouder te ontgrendelen, zoals afgebeeld.
2. Til borstelrol omhoog om deze te verwijderen.
3. Maak de borstelrol schoon met het meegeleverde schoonmaakhulpstuk of een stofzuiger.
4. Plaats de borstelrol terug door het vaste uitstekende uiteinde naar binnen te steken en deze vervolgens vast te klikken.
5. Druk deze naar beneden om de borstelhouder vast te klikken.

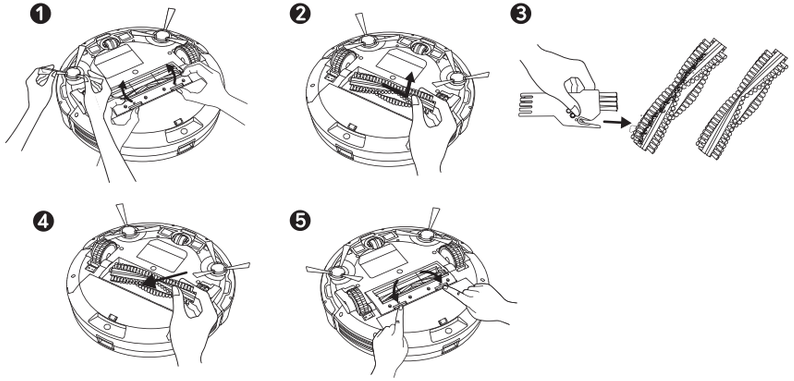

De zijborstels schoonmaken

Vreemde stoffen, zoals haren, kunnen gemakkelijk verstrikt raken in de zijborstels en vuil kan zich hieraan hechten. Maak deze regelmatig schoon.

1. Verwijder de zijborstels.

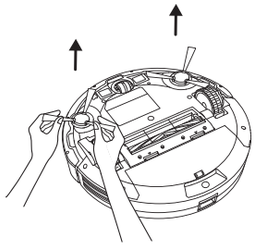

2. Verwijder voorzichtig eventuele haren of draden tussen het apparaat en de zijborstels.
3. Gebruik een doek die is bevochtigd met warm water om stof van de borstels te verwijderen of deze weer in model te brengen.

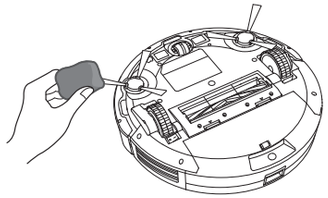

Gebruik de zijborstels alleen als ze helemaal droog zijn.

De zijborstels vervangen

De zijborstels raken na een bepaalde gebruiksduur mogelijk verbogen of beschadigd. Volg onderstaande instructies op om deze te vervangen.

Verwijder de oude zijborstels en klik de nieuwe vast.

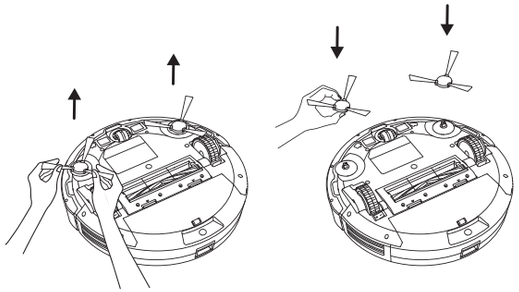

De sensoren en oplaadpennen schoonmaken

Voor de beste prestaties maakt u de val-sensoren en oplaadpennen regelmatig schoon.

- Veeg met een doek of schoonmaakborstel het stof van de val-sensoren en contactpennen van de oplader.

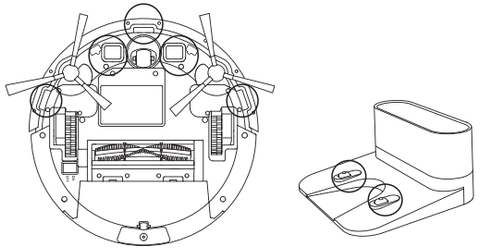

Het zwenkwiel schoonmaken

Haar of stofdeeltjes kunnen gemakkelijk verstrikt raken in het zwenkwiel. Maak het zwenkwiel periodiek en indien nodig schoon.

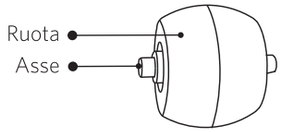

1. Trek het zwenkwiel naar buiten.

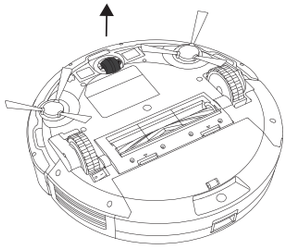

2. Verwijder eventueel haar of vuil rondom het wiel of in het wielcompartiment.
3. Plaats het wiel terug en druk erop totdat het vastklikt.

- U kunt het zwenkwiel schoonmaken met water.
- Gebruik het zwenkwiel alleen wanneer het helemaal droog is.

Probleemoplossing

Problemen	Oplossingen
RoboVac kan niet worden geactiveerd.	• Zorg dat de aan/uit-schakelaar in de stand ON (Aan) staat. • Zorg dat de accu volledig is opgeladen. • Vervang de batterijen (2x AAA) in de afstandsbediening. • Zorg ervoor dat de afstandsbediening binnen het bereik van de RoboVac is (5 m). • Als u nog steeds problemen ondervindt, schakelt u het apparaat uit en weer in met de aan/uit-schakelaar.
De afstandsbediening werkt niet.	• Vervang de batterijen in de afstandsbediening. • Zorg dat de RoboVac is ingeschakeld en volledig is opgeladen.
De RoboVac stopt opeens.	• Controleer of de RoboVac klemzit of is vastgelopen op een voorwerp. • Controleer of de accu bijna leeg is. • Als u nog steeds problemen ondervindt, schakelt u het apparaat uit met de aan/uit-schakelaar, wacht u 2 seconden en schakelt u het apparaat weer in.
U kunt geen schoonmaak plannen.	• Controleer of het apparaat is ingeschakeld met de aan/uit-schakelaar op de onderkant van de RoboVac. • Zorg dat de tijd, het tijdstip van de dag (AM/PM) en de geplande tijd correct zijn ingesteld. • Controleer of de accu van de RoboVac voldoende is opgeladen om het schoonmaken te starten.
De zuigkracht is zwak.	• Controleer of er obstakels zijn die de zuigingang belemmeren. • Leeg het stofvak. • Maak de filters schoon met een stofzuiger of een schoonmaakborstel. • Controleer of de filters nat zijn door water of andere vloeistoffen op de vloer. Laat de filters vóór gebruik aan de lucht drogen.
RoboVac kan niet worden opladen.	• Controleer of de indicator op het oplaadstation brandt. Zo niet, neem dan contact op met het eufy-servicecentrum voor reparatie of vervanging van het oplaadstation. • Stof de contactpennen van de oplader af met een droge doek. • Controleer of u een piep hoort wanneer u de RoboVac in het oplaadstation plaatst. Zo niet, neem dan contact op met het eufy-servicecentrum voor reparatie of vervanging van het oplaadstation.
De RoboVac kan niet terugkeren naar het oplaadstation.	• Verwijder voorwerpen binnen 1 m van de linker- en rechterkant en binnen 2 m van de voorkant van het oplaadstation. • Wanneer de RoboVac in de buurt van het oplaadstation is, keert deze sneller terug. Als het oplaadstation echter ver weg is, heeft de RoboVac meer tijd nodig om terug te keren. Wees geduldig terwijl het apparaat terugkeert. • Maak de contactpennen van de oplader schoon.

Problemen	Oplossingen
De borstelrol werkt niet.	• Maak de borstelrol schoon. • Controleer of de borstelrol en borstelhouder correct zijn geplaatst.
De bewegingen of het verplaatsingspatroon van de RoboVac zijn abnormaal.	• Maak de sensoren schoon met een droge doek. • Start de RoboVac opnieuw door het apparaat uit en in te schakelen met de aan/uit-schakelaar.

Fouttonen

Wanneer de RoboVac problemen ondervindt, zendt deze een aantal korte of lange pieptonen uit en zal de rode indicator op de knop ▶|■ branden of knipperen.

Knipperend rood statusindicatielampje

Fouttoon	Oorzaak	Oplossing
Eén pieptoon	• De RoboVac zit vast en één van de wielen maakt geen contact met de grond (hangt in de lucht). • De RoboVac is mogelijk in een zeer grote ruimte en de bumper registreert geen obstakels.	Start het schoonmaken op een andere locatie.
Twee pieptonen	De bumper van de RoboVac zit vast.	Tik meerdere malen op de bumper van de RoboVac om eventueel vuil los te maken dat vastzit onder het apparaat.
Drie pieptonen	De RoboVac kan in de volgende scenario's vast komen te zitten: • Wanneer de RoboVac onvoldoende kracht heeft om achteruit te rijden op de rand van een trap bedekt met tapijt. • Wanneer de RoboVac probeert achteruit te rijden als gevolg van blootstelling aan sterke zonnestraling, maar niet achteruit kan rijden vanwege fysieke barrières op de weg terug. • Wanneer de RoboVac achteruitrijdt als gevolg van blootstelling aan sterke zonnestraling, maar na 3 seconden achteruitrijden nog altijd is blootgesteld aan sterke zonnestraling.	• Start het schoonmaken opnieuw op een andere locatie. • Plaats, indien nodig, een fysieke barrière om het probleemgebied te blokkeren.
Vier pieptonen	De accu van de RoboVac is bijna leeg.	Laad de RoboVac gedurende minimaal 5 uur op.

Brandend rood statusindicatielampje

Fouttoon	Oorzaak	Oplossing
Eén pieptoon	Het linker-/rechterwiel van de RoboVac zit vast.	Schakel de RoboVac uit en verwijder eventueel haar of vuil van het linker-/rechterwiel.
Twee pieptonen	De zijborstel van de RoboVac zit vast.	Schakel de RoboVac uit en verwijder eventueel haar of vuil van de zijborstel.
Drie pieptonen	De zuigingsventilator van de RoboVac zit vast.	• Schakel de RoboVac uit en verwijder en leeg het stofvak. • Zorg ervoor dat de zuigingang niet verstopt is door haar of vuil.
Vier pieptonen	De borstelrol van de RoboVac zit vast.	Schakel de RoboVac uit en verwijder eventueel haar of vuil van de borstelrol.

Specificaties

	Productmodel	T2115
	Ingang	19 V ⎓ 0,6 A
	Accuvermogen	14,4 V gelijkstroom
	Energieverbruik	25 W
	Batterijtype	14,4 V gelijkstroom Li-ion 2600 mAh
	Capaciteit stofvak	0,6 liter
	Schoonmaaktijd	Max. 100 minuten
	Oplaadtijd	300 - 360 minuten

	Ingang	19 V ⎓ 0,6 A
	Uitgang	19 V ⎓ 0,6 A

Klantenservice

Ga voor veelgestelde vragen en meer informatie naar www.eufylife.com.

support@eufylife.com

www.eufylife.com

(US) +1 (800) 988 7973 Mon-Fri 9:00am - 5:00pm (PT)	(中国) +86 400 0550 036 周一至周五 9:00 - 17:30
(UK) +44 (0) 1604 936200 Mon-Fri 6:00 - 11:00 (GMT)	(日本) +81 03 4455 7823 月–金 9:00 - 17:00
(DE) +49 (0) 69 9579 7960 Mo-Fr 6:00 - 11:00	

@EufyOfficial @EufyOfficial @EufyOfficial @EufyOfficial

Anker Innovations Limited
Room 1318-19, Hollywood Plaza, 610 Nathan Road, Mongkok, Kowloon, Hong Kong